Attack®

HEAT TECHNOLOGY MANUFACTURER

CATÁLOGO DE PRODUCTOS 2026









Válido a partir del 1.7.2026

www.calderas-attack.es

SOBRE LA EMPRESA ATTACK



SOBRE LA EMPRESA ATTACK, S.R.O.

- *El mayor fabricante eslovaco de equipos térmicos con capital puramente eslovaco y propietario único*
- *Clientes satisfechos en más de 49 países*
- *Amplia gama de productos*
- *44 puntos de venta en la República Eslovaca*
- *705 puntos de servicio en la República Eslovaca*
- *Más de 150 empleados*
- *ATTACK, s.r.o. tiene el certificado de calidad ISO 9001 para la producción, servicio y gestión de calderas.*

PREMIOS



ATTACK, s.r.o. se esfuerza para que cada pro- ducto sea uno de los mejores en su clase. Casi todos nuestros grupos de productos han ganado numerosos premios en exposiciones nacionales e internacionales, que son otorgados por un comité de expertos.

A - PORTFÓLIO DE LOS PRODUCTOS

El portafolio de los productos de ATTACK, s.r.o. se caracteriza por una amplia gama de productos ATTACK®, divididos según el tipo de un producto específico, el rendimiento y el tipo de combustible:

- *madera*
- *pellets de madera, es decir, la biomasa*
- *gas natural / GLP-propano*
- *electricidad*
- *depósitos de acumulación*
- *unidad Fancoil*
- *bombas de calor*

Actualmente la empresa ATTACK, s.r.o. tiene la gama de productos más amplia en comparación con sus competidores

CERTIFICADOS

La empresa ATTACK, s.r.o. es titular del certificado del sistema de gestión de calidad ISO 9001, otorgado por Lloyd's Register Quality Assurance, para el diseño, desarrollo, producción y servicio de equipos de gas y calderas para la combustión de biomasa.



Todos los productos ATTACK son de primera calidad y están fabricados con la tecnología más avanzada, basada en las últimas investigaciones. Cuentan con las certificaciones CE, TÜV y GOST, otorgadas por prestigiosos laboratorios de ensayo internacionales.

SOBRE LA EMPRESA ATTACK

INVESTIGACIÓN Y DESARROLLO

ATTACK, s.r.o. tiene su propio centro de investigación y desarrollo. La empresa se centra en el desarrollo de productos sofisticados e innovadores de alta calidad, competitivos en el mercado europeo y mundial.Todos los productos ATTACK® están diseñados y desarrollados de acuerdo con las normas pertinentes, especificaciones, reglamentos legales y de otro tipo. Los componentes adecuados se seleccionan según los criterios más estrictos. Para la instalación de calderas ATTACK® sólo se pueden utilizar componentes y materiales fiables y aprobados a largo plazo de proveedores prestigiosos.
ATTACK, s.r.o. no coopera con otros fabricantes en el proceso de desarrollo, pero se esfuerza por mantenerse un paso por delante de la competencia.



FÁBRICA DE PRODUCIÓN ATTACK

Montaje de la las calderas de pie y murales

La empresa ATTACK, s.r.o. fabrica sus productos en sus propias naves de producción. La producción se divide en la producción de calderas de biomasa de hierro fundido y acero, calderas de gas murales y calderas de pie de hierro fundido.

Produción de las calderas de biomasa

ATTACK, s.r.o. dispone de la última y más moderna tecnología para la producción de calderas (puestos de trabajo de soldadura robotizada, puesto de trabajo láser, puesto de trabajo CNC, etc.), que en muchos aspectos supera el estándar europeo actual y aumenta significativamente la calidad y durabilidad de los productos finales.

Tecnología de producción de calderas de biomasa

Las más altas exigencias se ponen en la calidad del producto ATTACK®. Las calderas se fabrican de chapa de caldera especial.

- *La empresa ha fabricado más de 600.000 productos hasta hoy*
- *Las últimas tecnologías de fabricación utilizadas para producir los productos ATTACK*
- *Soluciones innovadoras*
- *Excelentes valores de emisión de clientes y productos*
- *Soporte técnico completo*
- *Productos superiores de la mejor calidad, funcionalidad y diseño*
- *Sesiones de formación organizadas para clientes y socios en cualquier parte del mundo*
- *Amplia gama de productos de biomasa, gas y energía solar de un solo fabricante*

ACTIVIDADES DE EXPORTACIÓN

ATTACK, s.r.o. desarrolla sus actividades de exportación en más de 49 países del mundo y su número sigue creciendo. Actualmente, la empresa exporta productos a todos los países de la UE, EE. UU., Canadá, Nueva Zelanda, etc. La demanda de productos varía según el país. Por ello, ATTACK, s.r.o. ofrece un trato personalizado a cada cliente para satisfacer sus necesidades específicas y así ampliar su cartera de clientes satisfechos. Gracias a la amplia gama de productos de ATTACK, s.r.o., logramos satisfacer a todos.

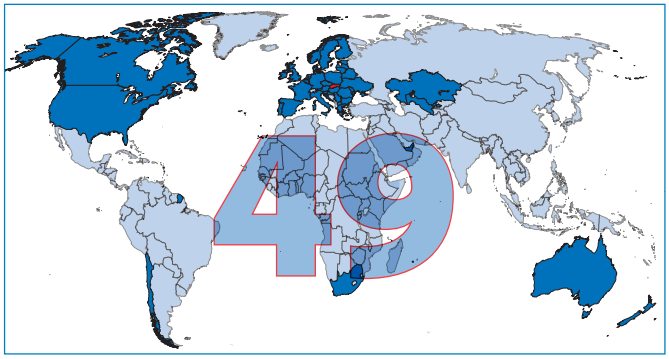

BOMBA DE CALOR INVERTER R32

La bomba de calor Aire/Agua ATTACK Inverter R32 es una moderna fuente de energía basada en el principio de extraer energía del aire ambiente y transferirla al sistema de calefacción por agua caliente. Aprovechando al máximo la energía primaria de la red, produce la energía necesaria para calefacción/refrigeración o calentamiento de ACS. **Además de calefacción, la bomba también puede proporcionar refrigeración total y, por lo tanto, puede proporcionar la temperatura deseada del espacio los 365 días del año.**

Tecnología Inverter

La tecnología inverter de última generación proporciona un importante ahorro energético y prolonga significativamente la vida útil de la bomba de calor modulando la potencia y reduciendo la salida. De este modo, la bomba de calor puede reaccionar con flexibilidad a los cambios meteorológicos sin necesidad de apagarla y encenderla con frecuencia. Esto reduce el consumo de energía, aumenta la fiabilidad e incrementa la vida útil del equipo. En funcionamiento, alcanza un COP(Coeficiente de rendimiento) elevado.

Control remoto por WIFI

La bomba de calor Inverter dispone de un control sencillo y muy intuitivo a través de una pantalla táctil de 5" totalmente gráfica, que permite, entre otras cosas, controlar dos circuitos de calefacción adicionales independientes de la temperatura controlando la válvula mezcladora de zona y la bomba de circulación. **La bomba de calor también puede controlarse a distancia a través de Internet mediante un módulo wifi externo.** Este accesorio opcional permite un control remoto eficiente del sistema de calefacción desde cualquier lugar utilizando un teléfono móvil y la app ATTACK Heating. La bomba de calor también está equipada con una función de control equitérmico.

Unidad exterior Monoblock

La bomba de calor ATTACK consta de una unidad exterior y una interior, la unidad exterior monobloque oculta todos los componentes necesarios lo que facilita la instalación y el mantenimiento. Una tubería de agua se conecta a la unidad exterior. Esta solución ahorra espacio interior en el edificio, por lo que es ideal para viviendas con espacio interior limitado. La unidad exterior cuenta con protección anticongelante integrada para las piezas hidráulicas

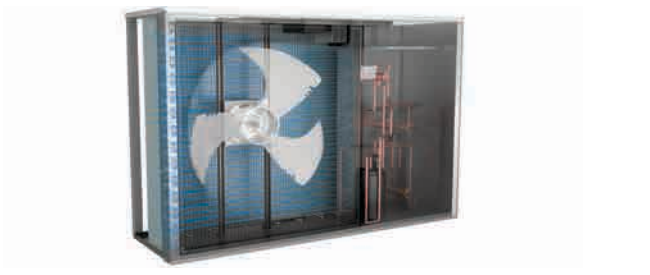



Unidad exterior 6, 9,12 kW

A+++

VENTAJAS

- *La solución monobloque permite una instalación rápida y sencilla y*
- *El aparato funciona con el refrigerante R32, muy respetuoso con el medio ambiente y con un impacto mínimo en la capa de ozono de la Tierra.*
- *Fuente de calor moderna y sin emisiones que utiliza energía renovable del medio ambiente para su funcionamiento*
- *Alto COP/SCOP (Coeficiente de rendimiento)*
- *Moderna solución de inversor con modulación de potencia y bajo nivel de ruido*
- *Alta eficiencia energética de calefacción estacional A+++*
- *Ideal para edificios nuevos modernos de clase energética A0, así como para renovaciones*
- *Preparación para calentamiento de ACS en acumulador externo y*
- *El sistema de control de la bomba de calor ATTACK permite un control exhaustivo de la calefacción del edificio con varios circuitos independientes de temperatura y preparación de ACS.*
- *Funcionamiento durante todo el año con refrigeración, calefacción con rendimiento estable incluso a temperaturas exteriores muy bajas y preparación de ACS en un acumulador externo de hasta 55°C*
- *Unidad interior silenciosa de dimensiones compactas con batería de calefacción eléctrica de 6 kW incorporada*
- *Manejo sencillo y muy intuitivo mediante pantalla táctil de 5" totalmente gráfica*
- *Posibilidad de control remoto a través de internet mediante módulo wifi y app móvil para ANDROID o IOS modulu*
- *Amplia gama de bombas de calor ATTACK con potencias de 6,9,12,15 y 19 kW*
- *Solución adecuada para sistemas de calefacción de baja temperatura*
- *Control equitermal de la potencia*





Unidad interior

Una unidad interior montada en la pared es la solución perfecta cuando se desea mantener el sistema de agua caliente existente o cuando se dispone de un espacio limitado. La unidad compacta contiene todas las conexiones hidráulicas necesarias en su diseño moderno y sencillo, lo que hace que la instalación sea rápida y fácil de mantener.

La unidad hidráulica interior con sistema de control integrado y panel de control contiene una válvula de distribución de tres vías a través de la cual distribuye el Flujo de agua de calefacción al sistema de calefacción/refrigeración o para el calentamiento de ACS en un depósito acumulador calentado indirectamente. La unidad interior está equipada con una pantalla táctil totalmente gráfica de 5" para el control y diagnóstico de la bomba de calor.

La unidad está equipada con un calentador eléctrico auxiliar de 6 kW, que garantiza el recalentamiento del agua de calefacción cuando desciende la temperatura del aire exterior, cuando la bomba de calor no puede proporcionar la temperatura necesaria del agua de calefacción a través de su circuito de compresor. La unidad interior contiene un terminal eléctrico para conectar todos los elementos necesarios del sistema hidrónico (conexión eléctrica de la unidad exterior, válvulas mezcladoras de zona, circuladores, sensores de temperatura y contactos de control, calentadores auxiliares de ACS y ACS, etc.).





Una solución ecológica y económica para el hogar moderno

La bomba de calor ATTACK puede minimalizar las facturas de calefacción al tiempo que reduce las emisiones de carbono y el impacto medioambiental, lo que la convierte en una solución ideal para las nuevas construcciones modernas de bajo consumo energético, así como para las reformas de viviendas existentes.

Bajo nivel de ruido y gran variedad de prestaciones

Las tecnologías modernas vienen con modulación de potencia y bajo nivel de ruido. Se instala una unidad hidrónica interior silenciosa con pantalla táctil para un control fácil y muy intuitivo de todo el sistema. Todas las piezas funcionales y móviles del equipo están instaladas en la unidad exterior, fuera de la zona habitable de la casa.

Calefacción y refrigeración en uno

Funcionamiento durante todo el año con refrigeración, calefacción con rendimiento estable incluso a temperaturas exteriores muy bajas y preparación de ACS en un acumulador externo hasta 55°C. El ATTACK Inverter R32 no necesita para su funcionamiento un voluminoso acumulador de agua de calefacción, que ocupa innecesariamente un valioso espacio en la casa. Para su funcionamiento, un almacenamiento mínimo de agua de calefacción de sólo 50 litros es suficiente. La bomba de calor puede funcionar en varios tipos de modos seleccionados y sus combinaciones: calefacción/refrigeración/calentamiento de ACS/modo solenoide/modo silencioso. Puede comunicarse con fuentes de calor de apoyo en diferentes tipos de sistemas de calefacción. También puede proporcionar refrigeración total además de calefacción.



Modo automático de calefacción/refrigeración

La bomba de calor ATTACK utiliza una función de conmutación automática del modo calor/frío, lo que significa un funcionamiento automático del sistema realmente desatendido. El usuario puede seleccionar el ajuste de modo en función de la temperatura ambiente, la temperatura ambiente o en base a la entrada de señal de los dispositivos externos conectados.





Modo vacaciones

El modo vacaciones integrado permite a los usuarios configurar el sistema para que funcione al menos durante el tiempo en que los residentes estén fuera de casa durante largos periodos de tiempo. El modo vacaciones permite fijar la hora de inicio y fin de este periodo. En este modo, el sistema trabaja para mantener la temperatura mínima necesaria para ahorrar la máxima cantidad de energía. El sistema vuelve al modo normal al final del periodo de vacaciones para la vuelta de los ocupantes el espacio calefactado a su temperatura establecida, manteniendo así un elevado confort y minimizando los costes de calefacción durante la ausencia de los ocupantes de la vivienda.



Soluciones para edificios nuevos

La bomba de calor es la solución ideal para edificios modernos de nueva construcción con clase energética A0. Su alta eficiencia energética estacional (A+++) permitirá ahorrar costes incluso en viviendas reformadas.

El sistema de bomba de calor aire-agua es menos costoso que otros sistemas de bomba de calor (por ejemplo, agua--agua, geotérmica-agua).

Existe una amplia gama de bombas de calor ATTACK con diferentes capacidades, con potencias de 6, 9, 12, 15 y 19 kW.

El inversor ATTACK INVERTER R32 recibió el premio PRODUCTO ESLOVACO 2023 de la Sociedad Eslovaca de Tecnología Ambiental ZSVTS en la feria AQUATHERM celebrada en Nitra.

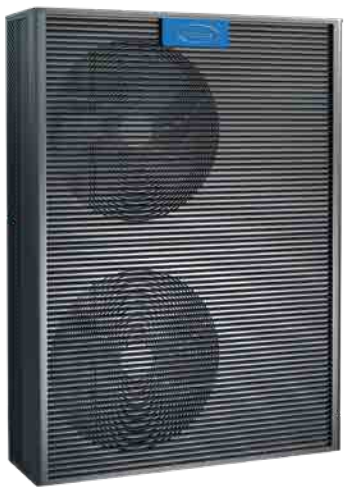





Nota: (1) Calefacción: temperatura del agua de entrada/salida: 30 °C/35 °C, temperatura del aire exterior: DB 7 °C/WB 6 °C;
(2) Calefacción: temperatura del agua de entrada/salida: 40 °C/45 °C, temperatura del aire exterior: DB 7 °C/WB 6 °C;
(3) Refrigeración: temperatura del agua de entrada/salida: 23 °C/18 °C, temperatura del aire exterior: DB 35 °C/WB 24 °C;
(4) Refrigeración: temperatura del agua de entrada/salida: 12 °C/7 °C, temperatura del aire exterior: DB 35 °C/WB 24 °C;
Los parámetros y especificaciones técnicas están sujetos a cambios.

PARÁMETROS TÉCNICOS

		A+++	A+++	A+++	A+++	A+++
Modelo		**ATTACK 6**	**ATTACK 9**	**ATTACK 12**	**ATTACK 15**	**ATTACK 19**
Suministro eléctrico	V/Hz	220-240/50			380-420/ 50	
Conexión de fase	fáze	1			3	
Potencia calorífica máxima (1)	kW	6,5	9,2	11,6	15,35	18,5
C.O.P (1)	-	4,61	4,38	4,3	4,78	4,47
SCOP – clima templado, baja temperatura	W/W	4,74	4,71	4,71	4,99	4,84
Potencia térmica mín./máx.(1)	kW	3,5 / 6,5	4,3/9,2	5,5 / 11,6	6/15,35	9,2/18,5
Entrada de energía eléctrica Mín./ Máx.(1)	W	758 / 1410	927/2097	1107 / 2683	1222/3209	1834/4142
C.O.P. mín./máx.(1)	-	4,5 / 4,7	4,38/4,71	4,3 / 4,9	4,78/5,06	4,47/5,01
Potencia calorífica máxima (2)	kW	6	8,6	11,2	14,26	18,2
C.O.P (2)	-	3,46	3,37	3,45	3,64	3,6
Potencia térmica mín./máx.(2)	kW	3,15 / 6	3,9/8,6	4,9 / 11,2	5,6/14,26	8,5/18,2
Entrada de energía eléctrica Mín./ Máx.(2)	W	943 / 1732	1162/2550	1401 / 3263	1551/3913	2248/4998
C.O.P. mín./máx.(2)	-	3,34 / 3,56	3,37 / 3,58	3,3 / 3,5	3,64 / 3,82	3,6 / 3,82
Capacidad máxima de refrigeración (3)	kW	7,45	9,5	9,8	18,57	22,5
E.E.R (3)	-	4,05	4,23	3,9	3,78	3,58
Capacidad de refrigeración mín./máx.(3)	kW	6,22/7,45	6,7/9,5	7,2/9,8	7,23/18,57	8,5/22,5
Entrada de energía eléctrica Mín./ Máx.(3)	W	1400/1863	1679/2242	1791/2510	D1334/4917	1660/6285
E.E.R. mín./máx.(3)	-	4,05/4,45	4,0/4,6	4,0/3,8	3,78/5,42	3,58/5,12
Capacidad máxima de refrigeración (4)	kW	4,5	7,2	6,5	13	16
E.E.R (4)	-	2,7	2,8	2,7	2,96	2,85
Capacidad de refrigeración mín./máx.(4)	kW	3,5/4,5	4,9/7,2	4,9 / 6,5	4,46/13	5,5/16
Entrada de energía eléctrica Mín./ Máx.(4)	W	1330/1680	1451/2366	1358 / 2444	2592/4390	2970/5510
E.E.R. mín./máx.(4)	-	2,5/2,74	2,8/3,1	2,6 / 3,5	2,96/3,29	2,85/3,2
Rango de temperatura exterior de funcionamiento	°C	-25~43				
Temperatura mínima del agua (calefacción/refrigeración)	°C	20 / 7				
Fusibles eléctricos de la electrónica de control	-	Unidad interior: 65TS/T15AL/250V Unidad exterior: 65TS/T25AL/250V			Unidad interior: 65TS/T15AL/250V Unidad exterior: 51NM/10A/250V	
Espacio mínimo en el suelo para la instalación y el funcionamiento.	m^2	0,8	1,9	3,1	6,2	6,4
Presión máxima de funcionamiento: circuito de alta presión	MPa	4,2				
Presión máxima de funcionamiento - circuito de baja presión	MPa	1,2				
Compresor	Tipo / Número	Rotación doble - 1	Rotación doble - 1	Rotación doble - 1	Rotación doble - 1	Rotación doble - 1
Tipo/Peso del refrigerante	- / kg	R32 / 0,9kg	R32 / 1,4kg	R32 / 1,8kg	R32 / 2,55kg	R32 / 2,6kg
Fan - contar	ks	1	1	1	2	2
Ventilador - flujo de aire	m3/h	2500	3150	3150	6200	7000
Ventilador - potencia nominal	W	34	45	45	90	120
Nivel de ruido de la unidad interior/ exterior	dB(A)	44/52	44/53	44/52	44/55	44/59
Intercambiador de calor - lado del agua	Typ	Intercambiador de calor de placas				
Intercambiador de calor - pérdida de presión	kPa	26				
Intercambiador de calor - tamaño de conexión	inch	G1"			G1-1/4"	
Caudal de agua admisible Mín./Nominal/Máx.	l/s	0,21/0,29/0,35	0,26/0,43/0,52	0,34/0,57/0,68	0,43/0,71/0,85	0,55/0,92/1,1
Dimensiones (largo × profundidad × alto) unidad interior	mm	570x550x255				
Dimensiones (largo × profundidad × alto) de la unidad exterior.	mm	1010x370x700	1165x370x845		1085x390x1450	
Peso de la unidad interior	kg	25	25	25	25	25
Peso de la unidad exterior	kg	65	78	85	120	140

UNIDAD FANCOIL DE PARED ATTACK FCU



Las unidades murales de fancoil con una potencia de **1,8 a 10,8 kW** son adecuadas para espacios pequeños, donde garantizan una temperatura agradable durante todo el año. Es la bomba de calor como fuente de calor y frío la que puede suministrar al fancoil agua caliente o fría, que puede utilizarse durante el verano para refrescar agradablemente el interior y proporcionar calor durante el invierno a un bajo coste.

Unidad fancoil de pared: ventajas y usos

Adecuado para habitaciones en las que el uso de otro sistema (casete) no es posible desde el punto de vista de la distribución debido a la altura de construcción del techo.

Fácil instalación

La instalación de la unidad es sencilla, basta con conectarla a las tuberías de distribución de la bomba de calor. Instalación en locales existentes, tiene requisitos mínimos para modificaciones adicionales del edificio.

La unidad Fancoil tiene mando a distancia

Fácil de manejar con el mando a distancia, ofrece múltiples programas con la posibilidad de programar el tiempo. De este modo, la unidad Fancoil puede programarse para una hora determinada, lo que puede resultar práctico para enfriar la casa justo a tiempo antes de Salida del trabajo.

Componentes de calidad y funcionamiento silencioso

Flujo de aire eficiente, alto grado de flujo de aire y bajo nivel de ruido de la unidad, gracias a un motor de ventilador bien posicionado que funciona con modulación de potencia de tres etapas y amortiguación de vibraciones.

PRINCIPALES VENTAJAS

- ***Rotación automática de las aletas para una perfecta distribución del flujo de aire por todo el espacio***
- ***Modulación en tres etapas***
- ***Fácil instalación***
- ***Mando a distancia***
- ***Componentes de calidad y funcionamiento silencioso***

Parte integrante de la unidad fancoil

La unidad Fancoil trabaja en conjunto con otra fuente de calor como las bombas de calor. Las bombas de calor ATTACK son capaces no sólo de calentar sino también de enfriar.

Máximo potencial utilizado

La bomba de calor puede suministrar agua fría o caliente al ventiloconvector del sistema de calefacción central. Especialmente en los meses de verano. El fan coil garantizará una temperatura agradable, esencial para el ser humano.

En los meses de invierno, una unidad fancoil puede convertirse en una mejor fuente de calor que los radiadores debido a sus bajos costes de funcionamiento.



PARÁMETROS TÉCNICOS DE LA UNIDAD FAN-COIL DE PARED

Modelo (sistema de 2 tubos)				ATTACK FCU - W 2	ATTACK FCU - W 3	ATTACK FCU - W 4	ATTACK FCU - W 5	ATTACK FCU - W 6	ATTACK FCU - W 8
Alimentación				220V / 50Hz 1 fáze					
Caudal de aire		Alto	m^3/h	340	510	680	850	1020	1360
		Medio		260	380	515	650	765	1010
		Bajo		180	260	340	430	520	700
Presión estática			Pa	0	0	0	0	0	0
Capacidad de refrigeración	Total	Alto	W	1800	2700	3600	4500	5400	7200
	Sensible		W	1350	2025	2700	3375	4050	5400
	Total	Medio	W	1476	2214	2952	3690	4428	5904
	Sensible		W	978	1399	1963	2409	3044	3926
	Total	Bajo	W	1098	1647	2196	2745	3294	4392
	Sensible		W	649	960	1355	1715	2060	2710
Capacidad de calefacción	Alto		W	2700	4050	5400	6750	8100	10800
	Medio		W	2146	3219	4293	5366	6439	8586
	Bajo		W	1512	2268	3024	3780	4536	6048
Nivel de ruido	Alto	0Pa	dB(A)	39	41	42	45	46	47
Potencia eléctrica	Alto	0Pa	W	50	52	60	75	95	130
Caudal de agua			m^3/h	0,31	0,46	0,62	0,77	0,93	0,93
Caída de presión			kPa	12	14	17	18	22,5	23,5
Dimensión de conexión de agua			Entrada	G1/2"	G1/2"	G1/2"	G1/2"	G1/2"	G1/2"
			Salida	G1/2"	G1/2"	G1/2"	G1/2"	G1/2"	G1/2"
Intercambiador de calor			Tipo	Tubo de cobre de alta eficiencia con aletas de aluminio y superficie hidrofílica					
Presión máxima			MPa	1,6	1,6	1,6	1,6	1,6	1,6
Diámetro de tubo de drenaje			-	G1/2"	G1/2"	G1/2"	G1/2"	G1/2"	G1/2"
Dimensiones	D×S×V		mm	850×300×198	850×300×198	970×315×235	970×315×235	1100×330×235	1100×330×235
Peso			kg	11	11	15	15	20	20

UNIDAD DE FANCOIL DE CASETE ATTACK FCU

Las unidades fancoil Cassette con una potencia de **2 a 24 kW** son adecuadas para espacios más grandes, donde proporcionan una temperatura agradable durante todo el año. Es la bomba de calor como fuente de calor y frío que puede suministrar el fancoil con agua caliente o fría, que se puede utilizar durante el verano para enfriar el interior agradablemente y proporcionar calor durante el invierno a bajo costo..

Unidad de fancoil de casete adecuada para espacios grandes

Con rejillas de ventilación de 4 vías, cubre sin problemas incluso espacios grandes, donde el flujo de aire se dispersa uniformemente por toda la habitación. Una unidad de cassette en el interior de las viviendas suele requerir techos rebajados para la instalación oculta de la parte operativa de la unidad. Desde el techo, sólo es visible el panel de vista con lamas ajustables, que puede controlarse mediante un mando a distancia.

Fácil instalación

La instalación de la unidad es sencilla: basta con conectarla a las tuberías de distribución de la bomba de calor. La altura mínima requerida para un techo rebajado es de sólo 240 mm.





PRINCIPALES VENTAJAS

- *Rotación automática de las aletas para una perfecta distribución del flujo de aire por todo el espacio.*
- *Modulación en tres etapas*
- *Posibilidad de controlar la unidad mediante una señal externa 0 - 10V*
- *Protección contra inundaciones integrada en caso de obstrucción del desagüe de condensados*
- *Fácil instalación*
- *Mando a distancia*
- *Componentes de calidad y funcionamiento silencioso*



PARÁMETROS TÉCNICOS DE LA UNIDAD FAN-COIL DE CASSETTE

Modelo (sistema de 2 tubos)				ATTACK FCU - C 2	ATTACK FCU - C 3	ATTACK FCU - C 4	ATTACK FCU - C 5	ATTACK FCU - C 6	ATTACK FCU - C 8	ATTACK FCU - C 10	ATTACK FCU - C 11	ATTACK FCU - C 12	ATTACK FCU - C 15
Panel				DC-MB-SA01M1			DC-MB-SA01M2		DC-MB-SA01M3				DC-MB-SA01M4
Alimentación				220V / 50Hz,1 fáze									
Caudal de aire		Alto	m^3/h	380	550	680	880	1050	1380	1750	2050	2200	2720
		Medio		250	350	400	550	650	850	1050	1250	1300	1650
		Bajo		150	200	250	300	350	500	600	700	750	950
Presión estática			Pa	0	0	0	0	0	0	0	0	0	0
Capacidad de refrigeración	Total	Alto	W	2000	3000	3800	4900	5800	7500	9800	11000	12000	15000
	Sensible		W	1400	2200	2850	3500	4250	5500	7150	8250	9100	11175
	Total	Medio	W	1550	2300	2950	3800	4500	5800	7550	8500	9250	11400
	Sensible		W	1050	1600	2100	2600	3150	4100	5350	6150	6850	9000
	Total	Bajo	W	1100	1650	2100	2700	3200	4150	5400	6100	6650	8250
	Sensible		W	700	1000	1350	1650	2000	2600	3400	3900	4300	6050
Capacidad de calefacción	Alto		W	3100	4700	5900	7600	9000	11600	15200	17100	18600	24000
	Medio		W	2350	3550	4450	5700	6750	8700	11400	12850	13950	18000
	Bajo		W	1700	2600	3250	4200	4950	6400	8350	9400	10250	13200
Nivel de ruido	Alto	0Pa	dB(A)	37	39	44	42	45	46	48	50	52	53
Potencia eléctrica	Alto	0Pa	W	27	32	38	46	65	85	105	125	135	150
Caudal de agua			m^3/h	0,34	0,51	0,65	0,83	0,99	1,28	1,67	1,87	2,04	2,55
Caída de presión			kPa	23	27	26	28	27	26	35	36	42	45
Dimensión de conexión de agua			Entrada	G3/4"	G3/4"	G3/4"	G3/4"	G3/4"	G3/4"	G3/4"	G3/4"	G3/4"	G3/4"
			Salida	G3/4"	G3/4"	G3/4"	G3/4"	G3/4"	G3/4"	G3/4"	G3/4"	G3/4"	G3/4"
Intercambiador de calor			Tipo	Tubo de cobre de alta eficiencia con aletas de aluminio y superficie hidrofílica									
Diámetro de tubo de drenaje			mm	ø26	ø26	ø26	ø26	ø26	ø26	ø26	ø26	ø26	ø26
Dimensiones	Unidad		D×Š×V (mm)	592*592*242			750*750*242		840*840*242	840*840*292			946*946*292
	Panel			650*650*40			850*850*40		950*950*40	950*950*40			1050*1050*40
Peso	Unidad		kg	17	18	18	22	23	25	26	27	27	32
Peso	Panel		kg	2,2			4,2		5				6

*Condiciones de prueba: sistema de 2 tuberias, refrigeración: temperatura del aire de entrada: bulbo seco 27°C, bulbo húmedo 19,5°C; temperatura del agua de entrada/salida: 7°C/12°C. Calefacción: temperatura del aire de entrada: 21°C; temperatura del agua de entrada: 60°C; mismo caudal de agua que la refrigeración.

CALDERA DE GASIFICACIÓN DE MADERA

La caldera de gasificación **ATTACK DPX** en las modificaciones **STANDARD, PROFI y COMBI Pellet** está diseñada para calefacción económica y ecológica de casas familiares, casas de campo, pequeñas plantas, talleres y objetos similares. El combustible prescrito para la caldera ATTACK DPX es madera seca o briquetas. Cuando la cámara de carga está completamente cargada con leña, la posibilidad de combustión continua es de 8 a 12 horas (válido sólo para el funcionamiento permanente).

VENTAJAS DE LA CALDERA

- *Intercambiador de calor de tubos de alta eficiencia con turbuladores de la caldera*
- *25KW - 86,5 - 91,3 %.*
- *Años de concepción probada, miles de clientes satisfechos*
- *Amplio rango de potencia de la caldera 25 - 100 kW*
- *4 modificaciones - STANDARD, PROFI, LAMBDA y COMBI Pellet*
- *Limpieza del intercambiador por turbuladores, movimiento de palanca*
- *Voluminosa cámara de carga de la caldera, que garantiza una mayor vida útil por carga de combustible*
- *Posibilidad de quemar leña y briquetas cilíndricas con un agujero en el centro.*
- *Posibilidad de añadir piezas grandes de madera - la longitud de la cámara es de 580 mm (a partir de 25 kW), lo que ahorra tiempo al cliente al cortar la madera, cuando la mesa clásica de un metro se divide en piezas de medio metro.*
- *Cantidad mínima de ceniza*
- *Comodidad para el cliente, fiabilidad operativa y facilidad de manejo y mantenimiento*
- *Fabricada en acero especial para calderas de 6 mm de espesor para garantizar una larga vida útil de la caldera*
- *Ventilador de extracción para una combustión uniforme y eficiente y un funcionamiento sin polvo*
- *Control automático de la trampilla de calefacción combinado con la apertura y cierre de la puerta de carga*
- *Velocidad del ventilador con modulación continua (modificación PROFI, LAMBDA)*
- *Apagado automático de la caldera una vez consumido el combustible*
- *Opción de versión LAMBDA: la tecnología de control de procesos de combustión más avanzada para obtener unas emisiones y una eficiencia excelentes.*
- *En versiones de apertura de puerta izquierda y derecha*
- *Equipado con circuito de postrefrigeración contra el sobrecalentamiento del agua de la caldera*
- *Accesorios de hormigón armado resistentes hasta una temperatura de 1 350 °C que garantizan los mejores parámetros de combustión*
- *La caldera cumple los criterios de la clase más alta según la norma europea EN303-5*

DESCRIPCIÓN DE LA CALDERA ATTACK DPX

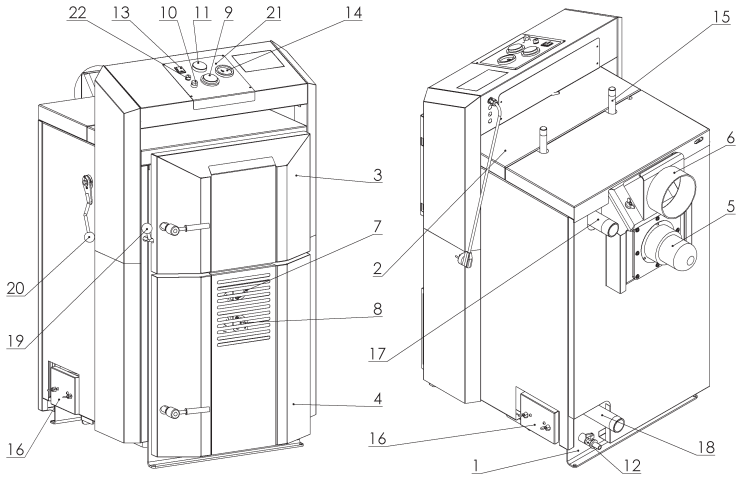

LEYENDA:

1. Cuerpo de la caldera
2. Tapa superior delantera
3. Puerta de la cámara de llenado
4. Puerta de la cámara de combustión
5. Extractor
6. Chimenea
7. Toma de aire primaria
8. Toma de aire secundario
9. Termostato de la caldera
10. Reset - termostato de emergencia
11. Termostato de combustión
12. Válvula de descarga
13. Interruptor principal
14. Termomanómetro
15. Circuito de refrigeración
16. Tapa de apertura de limpieza
17. Entrada
18. Salida
19. Varilla de la compuerta de la chimenea
20. Palanca del turbulador
21. Panel de control
22. Fusible eléctrico

DIMENSIONES

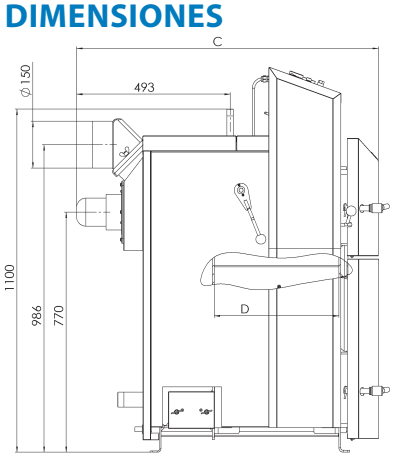

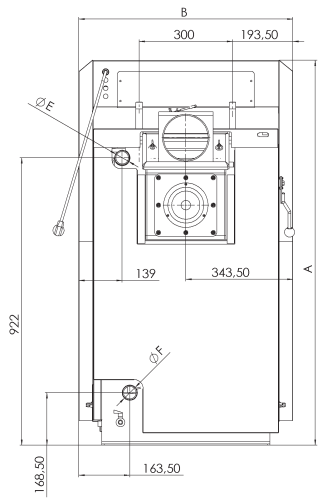







PARÁMETROS TÉCNICOS

		A+	A+	A+	A+	A+	A+	A+
Parámetro	**Unidad**	**DPX25**	**DPX30**	**DPX35**	**DPX40**	**DPX45**	**DPX80**	**DPX100**
Potencia de la caldera	kW	25	30	35	40	45	80	100
Superficie del intercambiador	m^2	2,52	2,78	2,78	3,03	3,03	5,6	5,6
Volumen del pozo de combustible	dm^3	125	158	158	190	190	440	440
Dimensión de la abertura de llenado	mm	235×445	235×445	235×445	235×445	235×445	292×542	292x542
Tiro de chimenea prescrito	Pa	23	23	23	23	23	35	35
Máx. sobrepresión de agua de trabajo	kPa	250						
Pérdida de carga en el lado del agua (ΔT 10 K)	kPa	2,3	4,4	4,4	6,6	6,6	2,1	2,1
Pérdida de carga en el lado del agua (ΔT 20 K)	kPa	0,7	1	1	1,8	1,8	0,55	0,55
Peso de la caldera	kg	430	460	460	490	490	800	800
Diámetro de la garganta de extracción	mm	150	150	150	150	150	200	200
Altura de la caldera "A	mm	1 240	1 240	1 240	1 240	1 240	1 522	1 522
Ancho de caldera "B	mm	700	700	700	700	700	915	915
Profundidad de la caldera "C	mm	1 240	1 340	1 340	1 440	1 440	1 846	1 846
Profundidad de la cámara "D	mm	590	690	690	790	790	1 100	1100
Grado de cobertura	IP	5						
Potencia eléctrica de entrada	W	38	48	54	54	78	72	72
Eficiencia de la caldera	%	90,4	90,1	90,1	90,2	90,2	86,5	87
Clase de caldera según EN 303-5:2012	–							
Temperatura de los gases de combustión a baja potencia	°C	165	170	180	170	180	204	205
Flujo másico de gases de combustión a menor potencia	kg/s	0,018	0,020	0,022	0,025	0,028	0,045	0,045
Nivel máximo de ruido	dB	65						
Combustible prescrito	–	Madera seca con un poder calorífico de 15-17 MJ/kg, contenido de agua mín. 12 % - máx. 20 %, diámetro 80-150 mm						
Consumo medio de combustible	kg/h	6,5	7,8	9,1	10,4	11,75	21,5	26,8
Consumo aproximado por temporada	–	1 kW = 0,9 m3						
Max. longitud de los troncos	mm	550	650	650	750	750	1 000	1 000
Tiempo de combustión a potencia nominal	hod	3						
Volumen de agua en la caldera	l	100	110	110	128	128	210	210
Volumen recomendado del depósito	l				1000 – 2 500			
Tensión de conexión	V / Hz	~230/50						
Rango de ajuste de la temperatura del agua de calefacción	°C	65-90						

CALDERA COMBINADA PARA MADERA Y PELLETS

La caldera de leña y pellets **ATTACK DPX COMBI Pellet** es una fuente de calor moderna con un nuevo diseño del intercambiador de calor, donde el combustible prescrito es la leña, briquetas con un agujero en el medio y pellets de madera. Es una solución avanzada que proporciona un mayor confort gracias a un quemador de pellets totalmente automático fácilmente integrado en la caldera y la ventaja de la energía térmica más barata producida a partir de madera en una caldera de gasificación.

Con la posibilidad de ajustar la potencia del quemador con limpieza automática de la parrilla, inicio y fin automáticos del proceso de combustión en el cuerpo de acero DPX se crea una caldera combinada de combustible sólido y pellets.

El control de la caldera consta de un regulador **PROFI "PID"** y un sistema electrónico para el quemador. La solución permite elegir entre dos quemadores con potencias de 8 a 30 kW y de 15 a 50 kW.

VENTAJAS DE LA CALDERA

- *La caldera permite el funcionamiento con leña y el funcionamiento con pellets totalmente automático*
- *Posibilidad de quemar leña y pellets*
- *Fácil cambio de combustible gracias a la sencilla*
- *instalación del quemador en la caldera mediante un pantógrafo.*
- *Intercambiador de calor de tubos de alta eficiencia*
- *Alto rendimiento de combustión de hasta el 90*
- *Voluminosa cámara de carga de la caldera, que garantiza una mayor vida útil por carga de combustible*
- *Comodidad para el cliente, fiabilidad operativa y facilidad de manejo y mantenimiento*
- *Fabricada en acero especial para calderas de 6 mm de espesor para garantizar una larga vida útil de la caldera*
- *La caldera está equipada con un quemador de acero inoxidable de la máxima calidad con limpieza automática*
- *Reducción de los costes de explotación por temporada gracias a la posibilidad de combinar combustibles*
- *Posibilidad de modulación escalonada de la potencia del quemador en función del tipo de quemador*
- *Funcionamiento totalmente automático del quemador*
- *Diseño compacto, fácil manejo, pantalla de información táctil*
- *Limpieza automática de la parrilla regulable en función de la calidad de los pellets utilizados*
- *Inicio y parada automáticos del proceso de combustión al quemar pellets*
- *Medición precisa de la intensidad de la llama mediante fotocélula en el modo de caldera de pellets*
- *La potencia del quemador puede regularse entre 8 y 30 kW y entre 15 y 50 kW en función del tipo de quemador utilizado.*
- *Posibilidad de conectar un sensor de temperatura al acumulador*
- *Control del funcionamiento del quemador mediante termostato ambiente o sonda de temperatura*
- *Posibilidad de quemar pellets de madera con diámetros de 6 mm, longitud de hasta 35 mm*

ECODESIGN



- *Posibilidad de corrección de la combustión en función del combustible utilizado*
- *Requisito de bajo vacío de funcionamiento en la cámara de combustión*
- *Menús multilingües, posibilidad de ajustar una amplia gama de parámetros*
- *Circuito de refrigeración*
- *Visualización de los estados de funcionamiento*
- *Diagnóstico de averías*

MODIFICACIONES DE CALDERAS

ATTACK DPX 25, 30, 35, 40, 45, 50 COMBI Pellet

CALDERA COMBINADA ATTACK DPX 25–50 COMBI PELLET INCLUYE:

- **Caldera de gasificación de madera ATTACK DPX**
- **Quemador ATTACK PELLET BURNER Automático 8 - 30 kW, o quemador ATTACK PELLET BURNER Automático 15 - 50 kW**
- **Puerta DPX para quemador, juego de pantógrafo (soporte, brazos y puerta)**

ATTACK DPX PELLET 25, 30, 35, 40, 45, 50

La versión de caldera DPX PELLET está diseñada exclusivamente para quemar pellets de madera con un diámetro de 6 mm y una longitud de hasta 35 mm. La caldera DPX PELLET permite la instalación sin depósito de acumulación.

INSTALACIÓN DEL CONDUCTO DE HUMOS

El conducto de humos de las calderas SLX, DPX, DPX COMBI Pellet y SLX COMBI Pellet puede orientarse horizontal o verticalmente girando la brida **180°.**

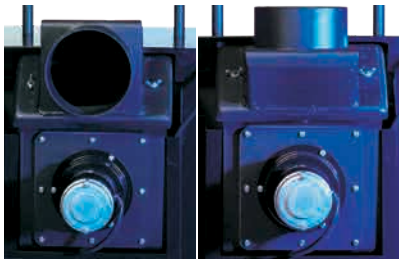

ATTACK QUEMADOR DE PELLETS

ATTACK PELLET BURNER Automatic son quemadores de pellets de madera de acero inoxidable totalmente automáticos con posibilidad de ajuste de potencia en el rango de 8 - 30 kW y 15 - 50 kW con limpieza automática de la parrilla, encendido automático, arranque controlado y proceso de combustión controlado. El quemador es adecuado para calderas 25DPXP, 30DPXP, 35DPXP, 40DPXP, 45DPXP

VENTAJAS DEL QUEMADOR

- *Funcionamiento totalmente automático del quemador*
- *Diseño compacto, fácil manejo, pantalla de información LCD*
- *Limpieza automática de la parrilla regulable en función de la calidad de los pellets utilizados*
- *Inicio y parada automáticos del proceso de combustión*
- *Medición precisa de la intensidad de la llama mediante fotocélula*
- *Potencias de 8 a 30 kW o de 15 a 50 kW*
- *Posibilidad de conectar un sensor externo al acumulador*
- *Control del funcionamiento del quemador mediante termostato ambiente o sonda de temperatura*
- *Alto rendimiento de combustión y bajas emisiones de funcionamiento*
- *Posibilidad de quemar pellets de madera con diámetros de 6 mm, longitud de hasta 35 mm*
- *Posibilidad de corrección de la combustión en función del combustible utilizado*
- *Cámara de combustión y parrilla del quemador de acero inoxidable de alta calidad*
- *Posibilidad de conectar sin fines de combustible de distintas longitudes*
- *Elementos de seguridad para evitar el retroceso de llama, triple protección contra el sobrecalentamiento - emergencia, caldera, termostato de gases de combustión*
- *Requisito de bajo vacío de funcionamiento en la cámara de combustión*
- *Menús multilingües, posibilidad de ajustar una amplia gama de parámetros*
- *Visualización de los estados de funcionamiento*
- *Diagnóstico de averías*

DESCRIPCIÓN

El quemador de acero inoxidable ATTACK® se basa en el principio de dejar caer el combustible - pellets - desde el Sin fín de combustible a través de la manguera de suministro y el horno hasta la parrilla donde se produce la combustión.

El quemador funciona de forma totalmente automática, empezando por la evaluación de la necesidad de suministro de calor, el suministro de combustible, el encendido eléctrico, la combustión, el quemado, el apagado, la postcombustión, la limpieza y el modo de espera.

El quemador **automático ATTACK PELLET BURNER 8 - 30 kW** tiene un rango de potencia preajustado de fábrica de 14 - 30 kW, que se divide en tres etapas: 1ª (14 kW), 2ª (22 kW) y 3ª (30 kW). El rango de potencia se puede cambiar en dos niveles: de 8 a 12 kW y de 14 a 30 kW en el menú ampliado.

El ATTACK PELLET BURNER Automatic 15 - 50 kW tiene un rango de potencia de 15 - 50 kW, que se divide en tres etapas: 1ª (15 kW), 2ª (32 kW) y 3ª (50 kW). El rango de potencia de ambos quemadores se puede ajustar en pasos de 2 kW.

El quemador se limpia automáticamente después de cada combustión, o tras un determinado intervalo de tiempo de funcionamiento, fijado por el usuario, se expulsa automáticamente la rejilla, que se limpia moviéndose contra el rascador. Las impurezas como cenizas y cenizas caen por la abertura de la rejilla.

El cuerpo del quemador, la parrilla, la placa de encendido y el rascador son de acero inoxidable de alta calidad resistente al calor.

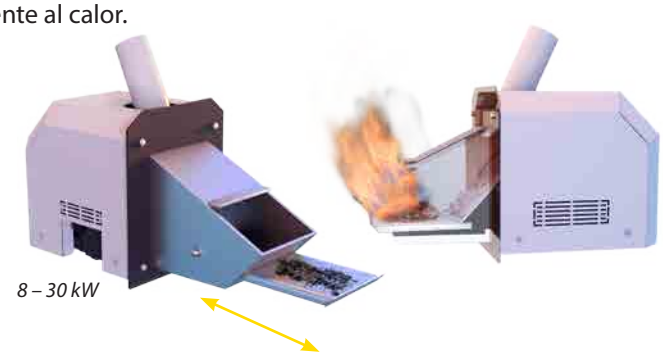

COMBUSTIBLE

El quemador está diseñado y certificado para quemar pellets de madera con un diámetro de 6 mm y una longitud de hasta 35 mm. Consulte previamente al fabricante para cualquier modificación.

DIMENSIONES

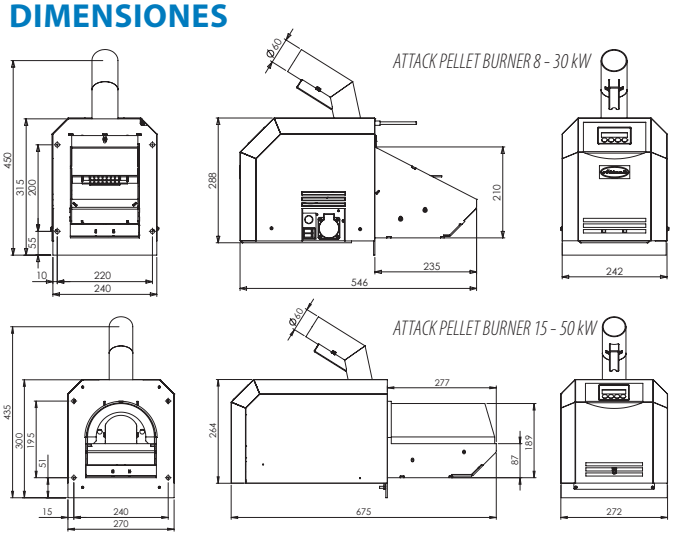

PARÁMETROS TÉCNICOS

Parámetro	PELH30ACP	PELH50ACP
Combustible prescrito	pellets de madera	6 mm, l = 35 mm máx.
Modo	8 - 12 kW, 14 - 30 kW	15 - 50 kW
Rango de potencia	8 - 30 kW, escalonados en incrementos de 2 kW	15 - 50 kW, escalonados en incrementos de 2 kW
Tensión de conexión	~ 230 V / 50 Hz	
Fusible eléctrico	10 A	
Peso	22 kg	33 kg

TABLA DE ACCESORIOS

Nombre
Sin fín de pellets de 2,5 m (con posibilidad de ajuste personalizado de la longitud)
Tolva de pellets 500 l

CALDERA DE GASIFICACIÓN DE MADERA

La caldera de gasificación **ATTACK SLX** en las modificaciones **PROFI y LAMBDA Touch** está diseñada para calefacción económica y ecológica de casas familiares, casas de campo, pequeñas plantas, talleres y objetos similares. El combustible prescrito para la caldera ATTACK SLX es madera seca o briquetas con un agujero en el centro. Cuando la cámara de carga está completamente cargada con leña, la posibilidad de combustión continua es de 8 a 12 horas (válido sólo para el funcionamiento permanente).

VENTAJAS DE LA CALDERA

- *Diseño moderno e innovador de una caldera ecológica*
- *Intercambiador de calor de tubos de alto rendimiento con turbuladores - 90,3 - 91,8%.*
- *Amplio rango de potencia de la caldera 20 - 55 kW*
- *2 modificaciones - PROFI y LAMBDA Touch*
- *Limpieza del intercambiador por turbuladores, moviendo la palanca y, en la versión LAMBDA, automáticamente por el motor*
- *Volumen adicional de la cámara de carga de la caldera de 200 a 230 l, lo que garantiza una mayor vida útil de la calefacción por cada carga de combustible.*
- *Cubierta seca situada alrededor de todo el perímetro de la cámara de carga: mayor protección contra el alquitranado de la cámara.*
- *Posibilidad de quemar madera blanda y dura y briquetas redondas.*
- *Accesorios de hormigón armado resistentes hasta una temperatura de 1 350 °C, lo que garantiza los mejores parámetros de combustión*
- *Posibilidad de añadir piezas grandes de madera - la longitud de la cámara es de 680 mm (a partir de 20 kW), lo que ahorra tiempo al cliente al cortar la madera, cuando la mesa clásica de un metro se divide en piezas de medio metro.*
- *Cantidad mínima de ceniza*
- *Mejor combustión y menor consumo de leña*
- *Comodidad para el cliente, fiabilidad operativa y facilidad de manejo y mantenimiento*
- *Fabricada en acero especial para calderas de 6 mm de espesor para garantizar una larga vida útil de la caldera*
- *Ventilador de extracción para una combustión uniforme y eficiente y un funcionamiento sin polvo*
- *Velocidad del ventilador de modulación continua*
- *Opción LAMBDA Touch: la tecnología de control de procesos de combustión más avanzada para obtener las mejores emisiones y eficiencia.*
- *En versiones de apertura de puerta derecha e izquierda*
- *Apagado automático de la caldera una vez consumido el combustible*
- *Equipado con circuito de postrefrigeración contra el sobrecalentamiento del agua de la caldera*
- *La caldera cumple los criterios de la clase más alta según la norma EN303-5*

ECODESIGN

DESCRIPCIÓN Y DIMENSIONES DE LA CALDERA ATTACK SLX

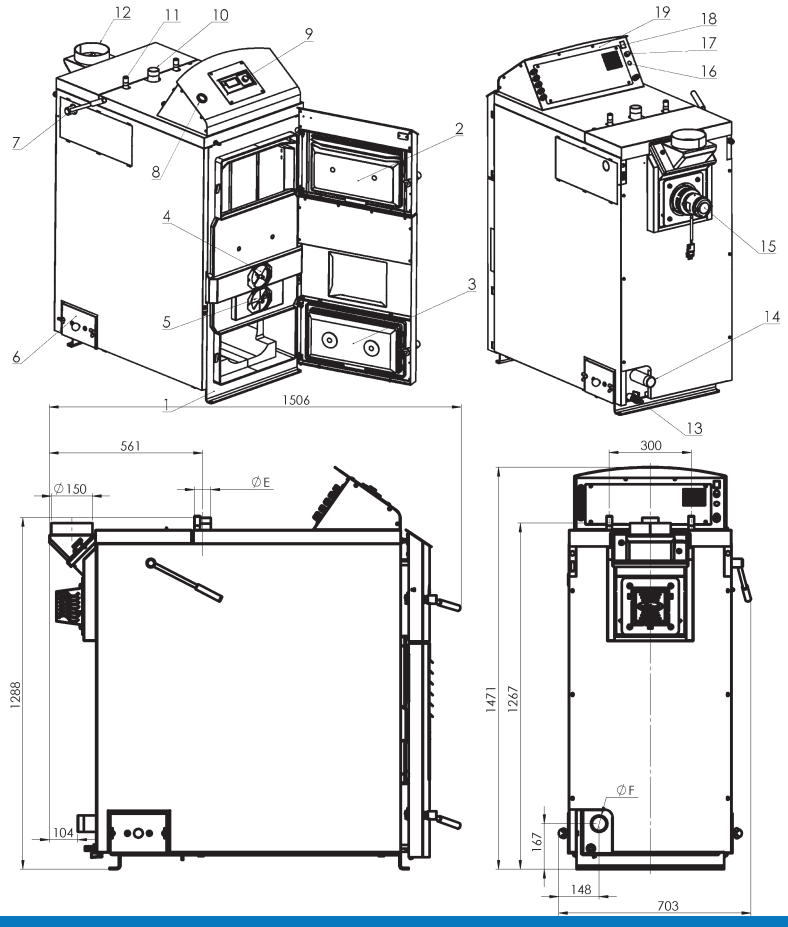

LEYENDA:

1. Cuerpo de la caldera
2. Puerta de la cámara de carga
3. Puerta de la cámara de combustión
4. Aire primario
5. Aire secundario
6. Cubierta de limpieza
7. Palanca del turbulador
8. Manómetro
9. Controlador de caldera
10. Entrada
11. Circuito de refrigeración
12. Chimenea giratoria
13. Válvula de drenaje
14. Salida
15. Ventilador
16. Fusible Lambda
17. Termostato de emergencia
18. Interruptor principal Lambda
19. Caja de control







PARÁMETROS TÉCNICOS

		A+	A+	A+	A+	A+	A+	A+	A+
Parámetro / Tipo de caldera		**SLX20**	**SLX25**	**SLX30**	**SLX35**	**SLX40**	**SLX45**	**SLX50**	**SLX55**
Potencia nominal de la caldera	kW	20	25	30	35	40	45	50	55
Gama de potencia	kW	10 – 20	12,5 – 25	15 – 30	17,5 – 35	20 – 40	22,5 – 45	25 – 50	27,5 – 55
Área del intercambiador	m^2	2,95				3,32			
Volumen de la cámara de carga	dm^3	200				230			
Dimensión de la abertura de llenado	mm	235×445							
Tiro de chimenea prescrito	Pa	23							
Tiro de chimenea prescrito	mbar	0,23							
Máx. sobrepresión de agua de trabajo	kPa	250							
Pérdida de carga en el lado del agua (DT 10K)	kPa	1,9	2,1	2,4	2,7	3,9	4,5	5,2	6,1
Pérdida de carga en el lado del agua (DT 20K)	kPa	0,8	0,9	1,2	1,6	1,9	2,1	2,4	3,2
Peso de la caldera	kg	570				650			
Diámetro de la garganta de extracción	mm	150							
Altura de la caldera	mm	1 472							
Anchura de la caldera	mm	703							
Profundidad de la caldera	mm	1 337				1 506			
Profundidad de la cámara de carga	mm	690				790			
diametro de entrada	"	G 6/4"				G 2"			
Diámetro de retorno "F	"	G 6/4"				G 2"			
Grado de cobertura	IP	21							
Entrada eléctrica a potencia nominal	W	42				78			
Entrada eléctrica a potencia mínima	W	31				52			
Energía eléctrica en modo de espera	W	< 15							
Eficiencia de la caldera	%	91,8	91,6	90,3	90,3	90,4	90,4	90,3	90,3
Clase de caldera	—	5							
Temperatura de los gases de combustión a la potencia nominal	°C	165	170	175	180	165	170	170	180
Temperatura de los gases de combustión a la potencia mínima	°C	130	135	140	145	135	140	140	145
Flujo másico de gases de combustión a potencia nominal	kg/s	0,018	0,02	0,021	0,023	0,027	0,029	0,031	0,033
Flujo másico de gases de combustión a la potencia mínima	kg/s	0,008	0,011	0,014	0,016	0,017	0,021	0,022	0,023
Máx. de ruido	dB	65							
Clase y tipo de combustible	—	A, madera en trozos con humedad relativa 12 % - máx. 20 %, ∅ 50 – 150 mm							
Consumo medio de madera	kg/h	5,2	6,5	7,8	9,1	10,4	11,7	13	14,3
Consumo aproximado de madera por temporada	—	1 kW = 1 m^3							
Max. longitud de los troncos	mm	650				750			
Tiempo de combustión a potencia nominal *	h	8	7,2	6,5	5,8	6	5,1	4,6	4
Volumen de agua en la caldera	l	117				136			
Volumen recomendado del depósito	l	1 000 – 2 000				2 500 – 3 500			
Tensión	V/Hz	~230/50							
Rango de ajuste de la temperatura del agua de calefacción	°C	65 ÷ 85							
Capacidad de carga por contacto del controlador PROFI	—	2 A/ ~230 V							

** según el tipo de combustible y la perfección del llenado de la cámara con leña*

CALDERA COMBINADA PARA MADERA Y PELLETS

La caldera de leña y pellets **ATTACK SLX COMBI Pellet** es una fuente de calor moderna con un diseño innovador, donde el combustible prescrito es la leña, briquetas con un agujero en el medio y pellets de madera. Es una solución versátil que proporciona un alto confort gracias a un quemador de pellets totalmente automático que se incorpora fácilmente en la caldera, combinando la ventaja de la energía térmica más barata producida a partir de la madera en una caldera de gasificación con el control sencillo y cómodo de una caldera de pellets.

La caldera está equipada con un quemador moderno con posibilidad de ajustar la potencia con limpieza automática de la parrilla, inicio y fin automáticos del proceso de combustión que se inserta en el cuerpo de acero SLX y crea así una caldera combinada para combustible sólido y pellets.

El control de la caldera consta de un regulador **PROFI "PID"** y un sistema electrónico para el quemador.

VENTAJAS DE LA CALDERA

- *La caldera permite el funcionamiento con leña y el funcionamiento con pellets totalmente automático*
- *Posibilidad de quemar leña y pellets*
- *Fácil cambio de combustible gracias a la sencilla*
- *instalación del quemador en la caldera mediante un pantógrafo.*
- *Intercambiador de calor de tubos de alta eficiencia*
- *Alto rendimiento de combustión de hasta el 91,6*
- *Voluminosa cámara de carga de la caldera de hasta 200 l, que garantiza una mayor vida útil de la calefacción por carga de combustible*
- *Comodidad para el cliente, fiabilidad operativa y facilidad de manejo y mantenimiento*
- *Fabricada en acero especial para calderas de 6 mm de espesor para garantizar una larga vida útil de la caldera*
- *La caldera está equipada con un quemador de acero inoxidable de la máxima calidad con limpieza automática*
- *Reducción de los costes de explotación por temporada gracias a la posibilidad de combinar combustibles*
- *Posibilidad de modulación escalonada de la potencia del quemador en función del tipo de quemador*
- *Funcionamiento totalmente automático del quemador*
- *Diseño compacto, fácil manejo, pantalla táctil de información*
- *Limpieza automática de la parrilla regulable en función de la calidad de los pellets utilizados*
- *Inicio y parada automáticos del proceso de combustión al quemar pellets*
- *Medición precisa de la intensidad de la llama mediante fotocélula en el modo de caldera de pellets*
- *Ajuste de la potencia del quemador de 8 a 30 kW*
- *Posibilidad de conectar un sensor de temperatura al acumulador*
- *Control del funcionamiento del quemador mediante termostato ambiente o sonda de temperatura*



- *Posibilidad de quemar pellets de madera con diámetros de 6 mm, longitud de hasta 35 mm*
- *Posibilidad de corrección de la combustión en función del combustible utilizado*
- *Requisito de bajo vacío de funcionamiento en la cámara de combustión*
- *Menús multilingües, posibilidad de ajustar una amplia gama de parámetros*
- *Circuito de refrigeración*
- *Visualización de los estados de funcionamiento*
- *Diagnóstico de averías*
- *Capa seca situada alrededor de todo el perímetro de la cámara de carga: mayor protección contra el alquitranado de la cámara.*
- *Posibilidad de añadir piezas grandes de madera - la longitud de la cámara es de 680 mm (a partir de 20 kW), lo que ahorra tiempo al cliente al cortar la madera, cuando la mesa clásica de un metro se divide en piezas de medio metro.*

MODIFICACIONES DE CALDERAS

- **ATTACK SLX 25 COMBI Pellet**

CALDERA COMBINADA ATTACK SLX 25 COMBI PELLET INCLUYE:

- **Caldera de gasificación de madera ATTACK SLX 25 PROFI**
- **Quemador ATTACK PELLET BURNER Automático 8 - 30 kW**
- **Puerta SLX para quemador, juego de pantógrafo (soporte, brazos y puerta)**

INSTALACIÓN DEL CONDUCTO DE HUMOS

El conducto de humos de las calderas SLX, DPX, DPX COMBI Pellet y SLX COMBI Pellet puede **orientarse horizontal o verticalmente girando la brida 180°.**

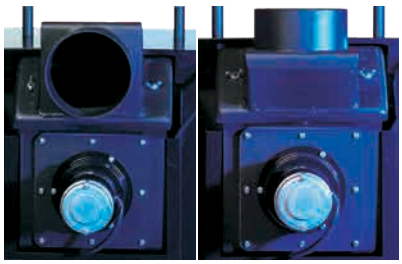

ATTACK QUEMADOR DE PELLETS

ATTACK PELLET BURNER Automatic es un quemador de pellets de madera de acero inoxidable totalmente automático con posibilidad de ajuste de potencia en el rango de **8 - 30 kW** con limpieza automática de la parrilla, encendido automático, arranque controlado y proceso de combustión controlado. El quemador está diseñado para calderas 20SLXP, 25SLXP, 30SLXP, 35SLXP.

VENTAJAS DEL QUEMADOR

- *Funcionamiento totalmente automático del quemador*
- *Diseño compacto, fácil manejo, pantalla de información táctil*
- *Limpieza automática de la parrilla regulable en función de la calidad de los pellets utilizados*
- *Inicio y parada automáticos del proceso de combustión*
- *Medición precisa de la intensidad de la llama mediante fotocélula*
- *Potencias de 8 a 30 kW o de 15 a 50 kW*
- *•Posibilidad de conectar un sensor externo al acumulador*
- *Control del funcionamiento del quemador mediante termostato ambiente o sonda de temperatura*
- *Alto rendimiento de combustión y bajas emisiones de funcionamiento*
- *Posibilidad de quemar pellets de madera con diámetros de 6 mm, longitud de hasta 35 mm*
- *Posibilidad de corrección de la combustión en función del combustible utilizado*
- *Cámara de combustión y parrilla del quemador de acero inoxidable de alta calidad*
- *Posibilidad de conectar sin fines de combustible de distintas longitudes*
- *Elementos de seguridad para evitar el retroceso de la llama, protección cuádruple contra el sobrecalentamiento: emergencia, caldera, termostato de gases de combustión y circuito de refrigeración posterior.*
- *Requisito de bajo vacío de funcionamiento en la cámara de combustión*
- *Menús multilingües, posibilidad de ajustar una amplia gama de parámetros*
- *Visualización de los estados de funcionamiento*
- *Diagnóstico de averías*

DESCRIPCIÓN

El quemador de acero inoxidable **ATTACK®** se basa en el principio de dejar caer el combustible - pellets - desde el Sin fín de combustible a través de la manguera de suministro y el horno hasta la parrilla donde se produce la combustión.

El quemador funciona de forma totalmente automática, empezando por la evaluación de la necesidad de suministro de calor, el suministro de combustible, el encendido eléctrico, la combustión, el quemado, el apagado, la postcombustión, la limpieza y el modo de espera.

El quemador **automático ATTACK PELLET BURNER 8 - 30 kW** tiene un rango de potencia preajustado de fábrica de 14 - 30 kW, que se divide en tres etapas: 1ª (14 kW), 2ª (22 kW)

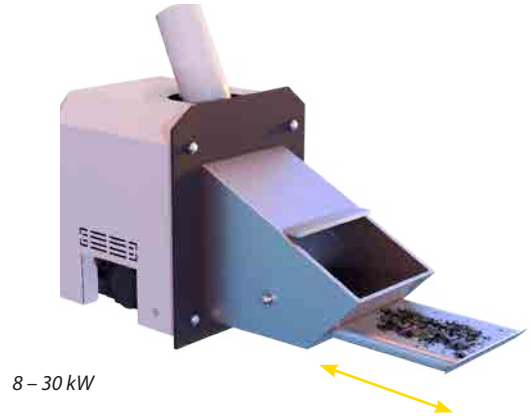

y 3ª (30 kW). El rango de potencia se puede cambiar en dos niveles: de 8 a 12 kW y de 14 a 30 kW en el menú ampliado.

El quemador se limpia automáticamente después de cada combustión, o tras un determinado intervalo de tiempo de funcionamiento, fijado por el usuario, se expulsa automáticamente la rejilla, que se limpia moviéndose contra el rascador. Las impurezas como cenizas y cenizas caen por la abertura de la rejilla.

El cuerpo del quemador, la parrilla, la placa de encendido y el rascador son de acero inoxidable de alta calidad resistente al calor.

COMBUSTIBLE

El quemador está diseñado y certificado para quemar pellets de madera con un diámetro de 6 mm y una longitud de hasta 35 mm. Consulte previamente al fabricante para cualquier modificación.

DIMENSIONES

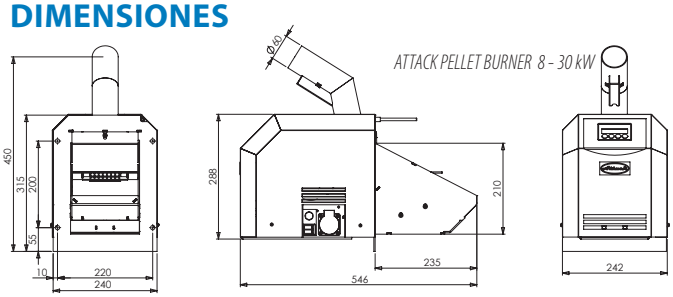

PARÁMETROS TÉCNICOS

Parámetro	PELH30ACP
Combustible prescrito	pellets de madera 6 mm, l = 35 mm máx.
Modo	8 - 12 kW, 14 - 30 kW
Rango de potencia	8 - 30 kW, escalonados en incrementos de 2 kW
Tensión de conexión	~ 230 V / 50 Hz
Fusible eléctrico	10 A
Peso	22 kg

TABLA DE ACCESORIOS

Nombre
Sin fín de pellets de 2,5 m (con posibilidad de ajuste personalizado de la longitud)
Tolva de pellets 500 l

VERSIONES DE CONTROL DE CALDERA ATTACK SLX, DPX

Las calderas de gasificación ATTACK ® están equipadas con cuatro tipos de control: **STANDARD, PROFI y LAMBDA Touch..**

ATTACK DPX **STANDARD**

El método de control más sencillo para aplicaciones simples. El control consiste en regular la temperatura de la caldera mediante el termostato de la caldera y apagar el ventilador cuando se quema el combustible mediante el termostato de gases de combustión. Este regulador se recomienda cuando no se calientan objetos con regularidad, como casas de campo y similares.

Solución adecuada para sistemas más sencillos en términos de control junto con accum. acumuladores. Una buena opción con el controlador adicional **ATTACK® REGUMAX,** donde la mayor parte del control es asumido por el controlador y el control más simple se requiere de la caldera.

LAS PRINCIPALES VENTAJAS DEL CONTROL:

- ***Simplicidad***
- ***Adecuado para aplicaciones sencillas***

ATTACK DPX – STANDARD



DESCRIPCIÓN:

1. **Reset -** protección de la caldera contra el sobrecalentamiento (cuando la caldera alcanza una temperatura superior a 110 °C, la caldera se desconecta de la red eléctrica)
2. **Fusible** - protección de la caldera contra el. protección contra cortocircuitos
3. **Interruptor principal:** enciende la caldera y permite apagar toda la caldera si es necesario.
4. **Termostato de gases de combustión:** cuando la temperatura de los gases de combustión desciende por debajo del valor ajustado, el ventilador se apaga.
5. **Termostato de la caldera -** sirve para ajustar la temperatura deseada del agua en la caldera (cuando se supera la temperatura ajustada, el ventilador se apaga y la caldera funciona a potencia mínima, cuando la temperatura ajustada baja, el ventilador se enciende de nuevo y la caldera funciona a potencia máxima).
6. **Termomanómetro -** muestra la temperatura de salida y la presión actual del agua de calefacción en la caldera

ATTACK DPX, **PROFI**

ATTACK PROFI, generación "PID" es un regulador más avanzado adecuado para la calefacción cotidiana, especialmente de casas familiares, diversas plantas u otros objetos calentados regularmente. Tiene un control de velocidad del ventilador PID, lo que le permite controlar con precisión la temperatura de los gases de combustión y así lograr una excelente eficiencia. Además de la propia caldera, también puede controlar dos bombas, a saber, la bomba del circuito de calefacción y la bomba de carga del acumulador o ACS. Es especialmente adecuado para su uso con un acumulador, ya que dispone de una lógica integrada para la carga correcta del acumulador y su protección contra la descarga de energía a través de la caldera. Su fácil manejo está garantizado por una pantalla clara con abundante información instantánea, como la temperatura de la caldera, la temperatura de los gases de combustión o la temperatura del acumulador. La alta fiabilidad, la larga vida útil y la desconexión automática cuando el combustible se ha quemado se dan por supuestas.

LAS PRINCIPALES VENTAJAS DEL CONTROL:

- ***Electrónica mejorada con control PID continuo de la velocidad del ventilador en función de la temperatura de los gases de combustión***
- ***Mayor rendimiento de la caldera y combustión estable***
- ***Múltiples opciones de control, incluyendo bomba de carga del acumulador, bomba de carga de ACS***
- ***Posibilidad de controlar la bomba de circulación con un termostato***
- ***Pantalla clara que muestra el funcionamiento de los distintos elementos***

ATTACK DPX, – PROFI



DESCRIPCIÓN:

1. **0/1 -** interruptor principal electrónico
2. **OK -** botón para confirmar los parámetros en el menú
3. **STOP -** botón para apagar la caldera y moverse en el menú
4. **START -** botón para arrancar la caldera y moverse en el menú
5. **Ventilador -** icono que muestra el funcionamiento del ventilador
6. **Grifo de agua -** icono que muestra el funcionamiento de la bomba de carga de ACS o la carga del acumulador
7. **Bomba -** icono que muestra el funcionamiento de la bomba de circulación de los circuitos de calefacción
8. **Tecla -** icono que muestra la entrada al menú de configuración
9. **Triángulo de advertencia:** icono que advierte de una situación peligrosa.
10. **Termostato**
11. **Dígitos -** temperatura actual de la caldera

ATTACK SLX **LAMBDA Touch**



Tiene todas las ventajas del controlador ATTACK LAMBDA, pero además está equipado con una pantalla táctil de 7", que muestra claramente la información necesaria. Este controlador también es conectable a Internet, por lo que es posible controlar y comprobar el estado o el funcionamiento de la caldera de forma remota, por ejemplo, desde un Ordenador o smartphone. Una gran ventaja es también la posibilidad de actualizar la versión del software, lo que permite actualizar el software de la caldera de acuerdo con las últimas tendencias en el campo de la combustión de madera, incluso años después de la compra de la caldera. Además, el ATTACK LAMBDA Touch también puede controlar la limpieza automática de los tubos del intercambiador con un motor extremadamente potente, lo que simplifica enormemente su funcionamiento. Además de la caldera, el controlador permite cargar el acumulador mediante una bomba y, con la compra de módulos de expansión, puede controlar hasta 4 circuitos de mezcla, el depósito de ACS, paneles solares o encender la caldera automática después de consumir el calor del acumulador.

LAS PRINCIPALES VENTAJAS DEL CONTROL:

- ***Electrónica con pantalla táctil transparente***
- ***Control perfecto del proceso de combustión con la sonda Lambda***
- ***Control continuo de la potencia y la temperatura de los gases de combustión***
- ***Calentamiento rápido, larga retención de carbono para seguir calentando***
- ***Protección de la descarga del depósito de almacenamiento***
- ***Limpieza automática de los tubos del intercambiador mediante un robusto motor***
- ***Control por Internet y smartphone***
- ***Ampliable con módulos adicionales y control de ACS, MIX1, MIX2, solar, etc.***

ATTACK SLX – LAMBDA TOUCH



DESCRIPCIÓN:

1. **Arranque/parada de la caldera**
2. **Temperatura de la caldera**
3. **Temperatura de los gases de combustión**
4. **Parámetros**
5. **Ajustes de la caldera**
6. **Registro de fallos**
7. **Menú de información**
8. **Conector USB**

CALDERA DE PELLETS

Caldera de pellets de madera **ATTACK PELLET 30 AUTOMATIC Plus** es una caldera moderna, que ahorra el medio ambiente con su tecnología de combustión, mientras que ofrece al usuario un confort comparable a la combustión de gas. Está diseñado para la calefacción de casas de familia, casas de campo, pequeñas plantas, talleres y objetos similares.

VENTAJAS DE LA CALDERA

•Pantalla táctil de 4,5" totalmente gráfica y nítida
•Calma nocturna
•Control del calentamiento del depósito de ACS con desinfección automática periódica (eliminación de la flora bacteriana de la legionela)
•Limpieza automática del intercambiador de tubos
•Eliminación automática de cenizas
•Alimentación automática de combustible
•Funcionamiento automático de la caldera controlado por termostato ambiente que garantiza un elevado confort de funcionamiento
•Alto rendimiento de combustión - bajo consumo de combustible
•Intercambiador tubular de alto rendimiento equipado con turbuladores en espiral, que garantizan una mejor transferencia de calor en el intercambiador, un mayor rendimiento de la caldera, a la vez que sirven para su limpieza.
•Quemador de acero inoxidable ATTACK
•Fácil de manejar y de limpiar
•Acero para calderas de alta calidad con 6 mm de espesor utilizado en la producción de calderas
•Alta seguridad y fiabilidad de funcionamiento
•Bajos costes de explotación
•Quemador de pellets fiable con control automático de funcionamiento (es decir, encendido y apagado) con función de limpieza automática
•Control de caldera de reserva
•Autodiagnóstico
•Control equitérmico
•Control de 4 circuitos de mezcla.*
•Módulo de Internet y aplicación para control mediante WiFi o LAN
**módulo de internet accesorio opcional*
•con control mediante WIFI/LAN y aplicación móvil

PARÁMETROS TÉCNICOS

Parámetro	Unidad	PELLET 30
Potencia nominal	kW	30
Rango de ajuste de potencia	kW	12 – 30
Superficie de intercambio térmico	m2	1,9
Tiro de chimenea prescrito	Pa	15 – 20
Máx. sobrepresión de trabajo del agua de calefacción	kPa	250
Pérdida de presión en el lado del agua	Pa	152 (ΔT = 10K), 38 (ΔT = 20K)
Peso de la caldera	kg	355
Diámetro de la garganta de extracción	mm	150
Altura de la caldera	mm	1 220
Anchura de la caldera	mm	575
Profundidad de la caldera	mm	1 250
Cobertura el. piezas	IP	IP 40
Entrada eléctrica máx. (en el encendido)	W	600
Potencia eléctrica de entrada	W	90
Eficiencia de la caldera	%	90,6
Clase de caldera según EN 303-5:2012	–	5
Temperatura de los gases de combustión a la potencia nominal	°C	143
Combustible prescrito	–	pellets de madera ∅ 6 mm, l = 35 mm max.
Consumo medio de combustible	kg/h	2,4 – 6,9
Volumen de agua en la caldera	l	62
Rango de ajuste de la temperatura del agua de calefacción	°C	60 – 90
Tensión de conexión	V/Hz	~230/50

DIMENSIONES

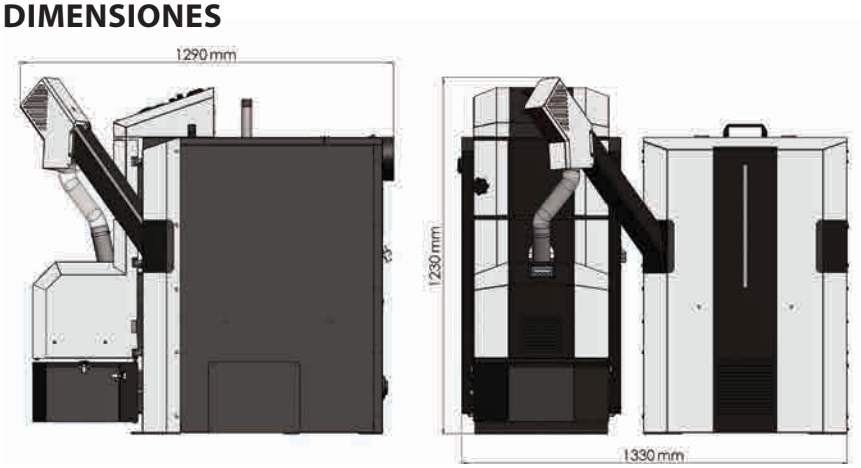





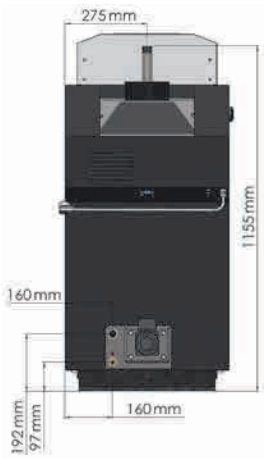

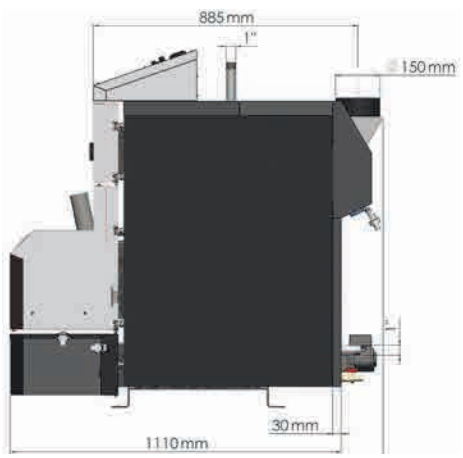

ECODESIGN



CARACTERÍSTICAS DE LA CALDERA



Calderas **ATTACK PELLET 30** con potencia regulada 12 - 30 kW están diseñadas para la calefacción de viviendas unifamiliares y edificios industriales.

La base de la caldera es un cuerpo de caldera refrigerado por agua, cuya soldadura está hecha de chapas de acero especial para calderas con un espesor de 4 a 6 mm, lo que garantiza una larga vida útil de la caldera. El intercambiador es tubular, con turbuladores que mejoran la transferencia de calor al agua de calefacción y al mismo tiempo sirven para limpiar el intercambiador, garantizando así su eficacia uniforme.

La combustión tiene lugar en un quemador de acero inoxidable diseñado para quemar (pellets de madera). El combustible se enciende automáticamente mediante una bobina eléctrica integrada en el quemador. Las condiciones óptimas de combustión y la regulación de la potencia se resuelven mediante el suministro de combustible y aire controlados electrónicamente en función de los parámetros deseados de calefacción y preparación de agua caliente fijados por el usuario. El diseño del quemador, la cámara de combustión y el intercambiador de calor garantizan una combustión óptima de todos los componentes combustibles. El cuerpo de la caldera está aislado con lana mineral, el diseño se completa con el revestimiento con acabado de pintura en polvo.



La caldera está equipada con una limpieza automática del intercambiador tubular de la caldera a intervalos idénticos a la retirada automática de cenizas al contenedor colector.

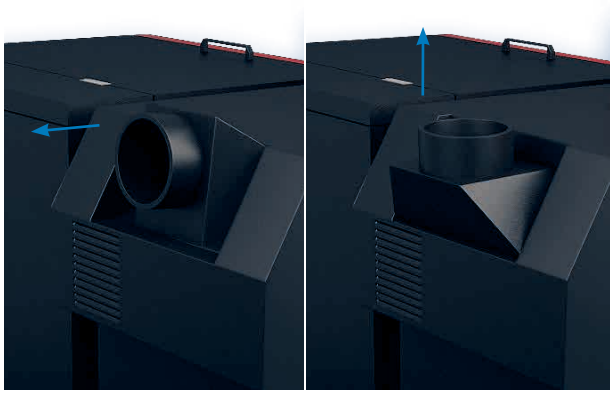

DESCRIPCIÓN DE LA CALDERA

Estructuralmente, la caldera consta de una cámara de combustión con deflectores y un intercambiador de calor tubular. Después del intercambiador de calor, los gases de combustión entran en el colector de gases de combustión con un conducto de humos, que puede orientarse horizontal o verticalmente girando la brida 180°. El quemador de pellets de madera está integrado en el cuerpo de la caldera. La caldera ATTACK PELLET 30 AUTOMATIC Plus puede equiparse opcionalmente con un Sin fín de combustible tipo tornillo (1,5 m), que garantiza un transporte suave del combustible, así como con una tolva de pellets con un volumen de 500 l (dimensiones de la tolva 720 × 1.240 × 830 mm). Otra alternativa es la posibilidad de utilizar una tolva de pellets textil externa denominada big-bag. Al quemar pellets de madera en la caldera ATTACK® se produce una mínima formación de cenizas, cuya cantidad depende de la calidad de los pellets y representa aproximadamente el 1% del combustible consumido.

El modelo de caldera ATTACK PELLET 30 AUTOMATIC Plus está equipado adicionalmente con un sistema automático de evacuación de cenizas a un contenedor de transporte, cuyo volumen garantiza el vaciado de cenizas según la temporada y la intensidad de funcionamiento de la caldera una vez por temporada de calefacción.



CONTROL INTELIGENTE DE CALDERAS

La caldera de pellets ATTACK PELLET 30 AUTOMATIC Plus se controla mediante una pantalla táctil clara y totalmente gráfica de 4,5" situada en el revestimiento superior de la caldera.

El nuevo control permite ampliar la caldera con un módulo de internet* a través del cual se puede conectar la caldera a WIFI o LAN y controlarla a través de un dispositivo móvil u ordenador (*accesorio opcional).



- Control táctil y cambio de parámetros:
- modo verano/invierno
- temporizador de limpieza
- información operativa
- ajuste de temperatura
- control de circuitos
- ajuste del mezclador
- una amplia gama de ajustes adicionales



COMBUSTIBLE

El combustible recomendado para la caldera ATTACK PELLET 30 AUTOMATIC Plus son pellets de madera con un contenido máximo de humedad del 12 %, un diámetro de 6 mm y una longitud máxima de 35 mm. Se recomienda un contenido de cenizas de hasta 1 %. El combustible prescrito debe tener un valor calorífico de 15 - 17,5 MJ/kg.

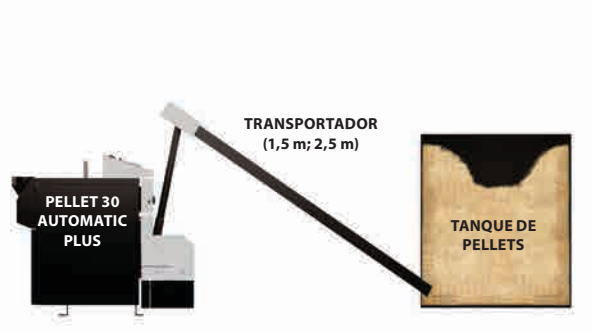

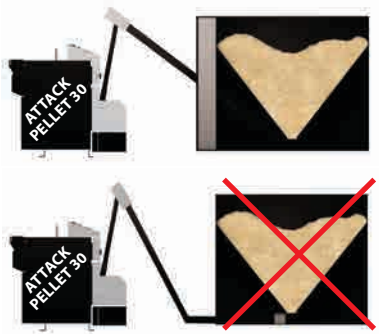



DESCRIPCIÓN DEL QUEMADOR ATTACK 30

El quemador ATTACK de acero inoxidable se basa en el principio de que los pellets caen desde el alimentador de combustible a través de la manguera y las tuberías de suministro hasta la parrilla, donde tiene lugar la combustión. Funciona de forma totalmente automática, desde la evaluación de la necesidad de suministro de calor, el suministro de combustible, el encendido eléctrico, el encendido, la combustión, el apagado, la limpieza y la transición al modo de espera.

La potencia del quemador oscila entre 8 y 30 kW con modulación automática. El quemador se limpia automáticamente después de cada limpieza o tras un intervalo de tiempo de funcionamiento determinado por el usuario. La parrilla se expulsa automáticamente y se limpia mediante un rascador. Las impurezas, como cenizas y residuos de sinterización, caen a través de un orificio en la parrilla.



EJEMPLO DE CABLEADO DE CALDERA ATTACK PELLET 30 AUTOMATIC PLUS



Dimensión requerida para sala de calderas con caldera **ATTACK PELLET 30 AUTOMATIC Plus** en conexión con tolva de pellets de 500 l y recipiente de **acumulación ATTACK AS**

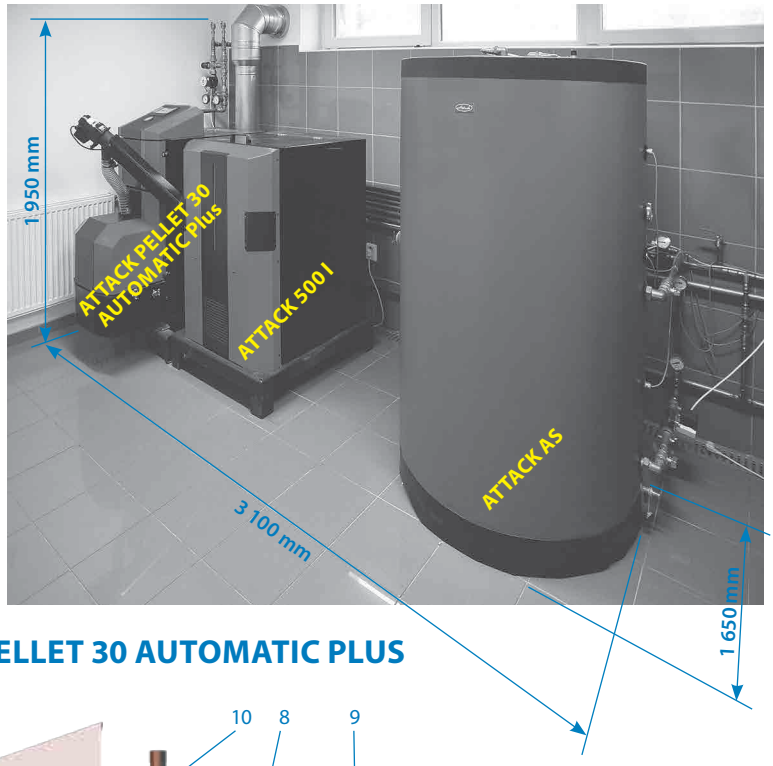

DESCRIPCIÓN DE LA CALDERAATTACK PELLET 30 AUTOMATIC PLUS

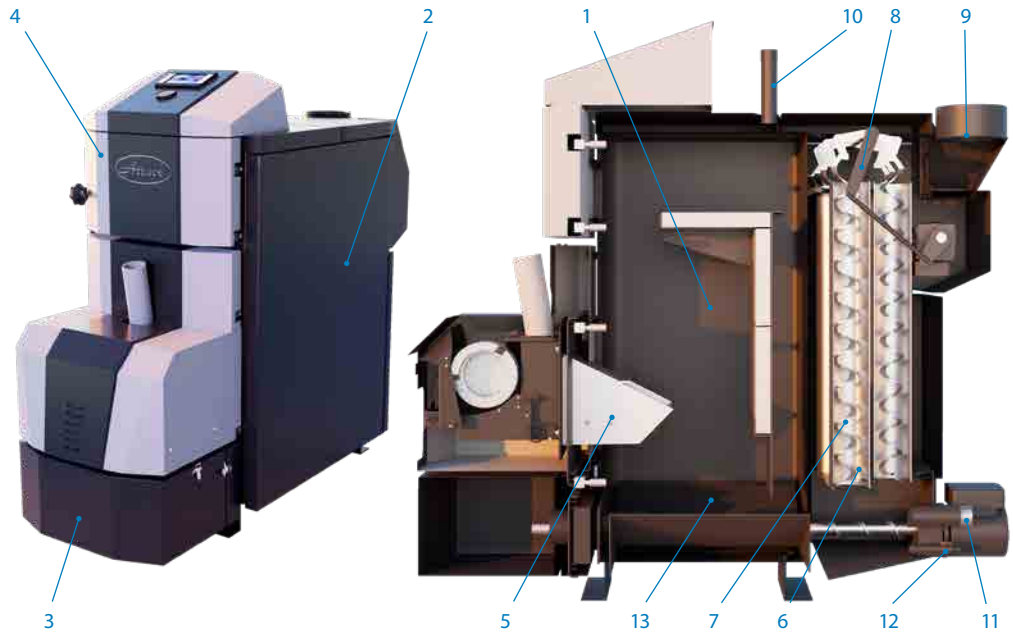

LEYENDA:

1. Cuerpo de la caldera
2. Revestimiento
3. Caja para cenizas
4. Puerta de apertura de inspección
5. Quemador
6. Intercambiador de calor de tubos
7. Turbuladores
8. Barra de control del turbulador
9. Extracción de gases de combustión
10. Elevador 1
11. Espiatopo 1"
12. Válvula de drenaje ½"
13. Cenicero

DEPOSÍTOS DE ACUMULACIÓN ATTACK

ATTACK, s.r.o. es el mayor fabricante de Depósitos de almacenamiento en Eslovaquia y los ofrece en la más amplia gama:

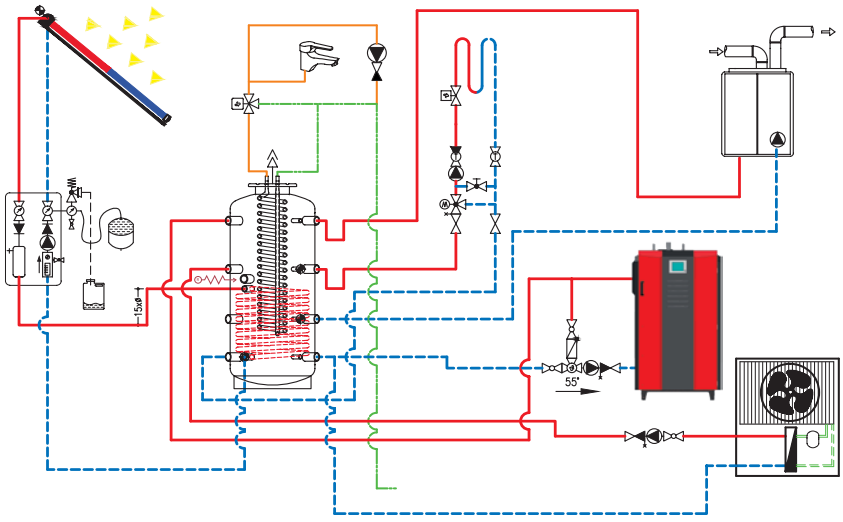

ATTACK AK, ATTACK AS-

Depósitos de acumulación ATTACK AK, AS están hechos de acero de alta calidad para acumulación y posterior distribución de energía térmica de caldera de biomasa p.ej. ATTACK SLX, DPX, DP, PELLET 30 AUTOMATIC Plus, WOOD&PELLET etc. El modelo ATTACK AS está equipado adicionalmente con un intercambiador de calor para la conexión al sistema solar.

ATTACK AK: 9× manga G 1 ½", 4× manga G ½"ATTACK COMO: 9× manguito G 1 ½", 4× manguito G ½", 2× manguito G 1" - circuito solar

VENTAJAS DE LA INSTALACIÓN CON DEPÓSITOS DE ALMACENAMIENTO:

- *Equilibrar el rendimiento desigual de la caldera y aumentar el confort*
- *Menor consumo de combustible: la caldera funciona a plena potencia, es decir, con un rendimiento óptimo.*
- *Mayor comodidad para el operador*
- *Gran durabilidad de la caldera y la chimenea: la formación de alquitrán y ácido es mínima cuando funciona a pleno rendimiento*
- *Posibilidad de combinación con otros métodos de calefacción (almacenamiento de electricidad, dispositivos solares)*
- *Posibilidad de combinar radiadores con calefacción por suelo radiante*

PARÁMETROS TÉCNICOS - TIPO ATTACK AK, ATTACK AS

	Pila														Intercambiador solar				Pila	
	Posición 1-5	Posición 2-6	Posición 3-7	Posición 4-8	Posición de la RS	Posición de AS	L - longitud máxima de la resistencia eléctrica	∅ D1 - Diámetro sin aislamiento	∅ D2 - Diámetro con aislamiento 100 mm	Altura	Altura con aislamiento 100 mm	R - Dimensión plegable sin aislamiento	Máx. presión de trabajo (bar)	Máx. temperatura de trabajo (°C)	Superficie del intercambiador de calor (m^2)	Volumen del intercambiador (l)	Máx. presión de trabajo (bar)	Máx. temperatura de trabajo (°C)	Volumen (l)	Peso (kg)
AK200K	925	705	455	205	-	-	550	500	700	1 140	1 190	1 157	3	95	-	-	-	-	204	46
AK300K	1 110	790	460	210	-	-	600	550	750	1 350	1 400	1 368	3	95	-	-	-	-	289	60
AK400K	1 120	815	515	210	-	-	700	650	850	1 380	1 430	1 402	3	95	-	-	-	-	405	73
AK500K	1 405	1 013	621	230	-	-	700	650	850	1 660	1 710	1 678	3	95	-	-	-	-	488	81
AK800K	1 545	1 135	725	315	-	-	840	790	990	1 840	1 890	1 864	3	95	-	-	-	-	732	109
AK1000K	1 735	1 255	775	295	-	-	840	790	990	2 030	2 080	2 052	3	95	-	-	-	-	915	118
AK1500K	1 755	1 345	820	375	-	-	1 050	1 000	1 200	2 095	2 145	2 142	3	95	-	-	-	-	1 449	201
AK2000K	1 955	1 409	862	315	-	-	1 150	1 100	1 300	2 310	2 360	2 353	3	95	-	-	-	-	1 980	235
AK2500K	2 005	1 465	915	375	-	-	1 250	1 200	1 400	2 387	2 437	2 438	3	95	-	-	-	-	2 435	271
AK3000K	2 205	1 600	985	375	-	-	1 300	1 250	1 450	2 596	2 646	2 643	3	95	-	-	-	-	2 915	363
AK4000K	2 385	1 730	1 065	405	-	-	1 450	1 400	1 600	2 819	2 869	2 872	3	95	-	-	-	-	3 819	475
AK5000K	2 285	1 680	1 065	455	-	-	1 650	1 600	1 800	2 770	2 820	2 845	3	95	-	-	-	-	4 940	578
AS500K	1 405	1 013	621	230	230	710	700	650	850	1 660	1 710	1 678	3	95	1,8	11,9	10	105	474	118
AS800K	1 545	1 135	725	315	315	725	840	790	990	1 840	1 890	1 864	3	95	2,4	15,9	10	105	713	157
AS1000K	1 735	1 255	775	295	295	860	840	790	990	2 030	2 080	2 052	3	95	3	19,8	10	105	891	172
AS1500K	1 755	1 345	820	375	375	895	1 050	1 000	1 200	2 095	2 145	2 142	3	95	3,6	23,7	10	105	1 420	265

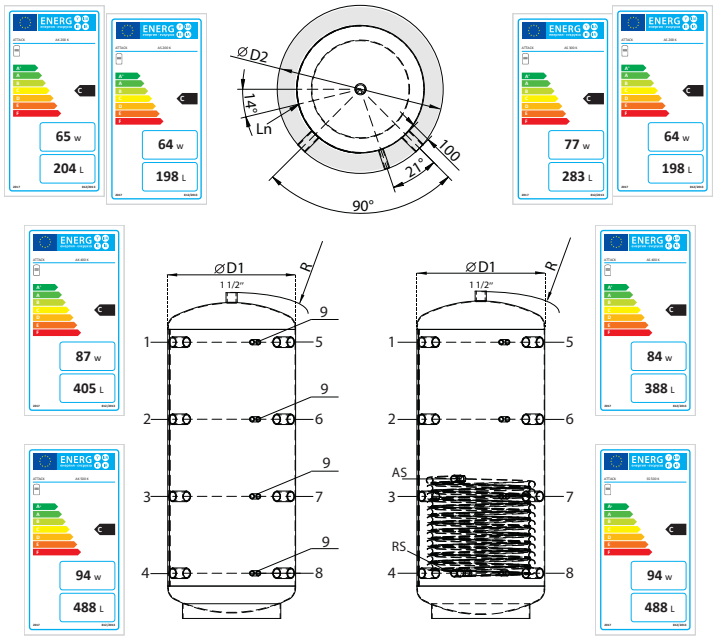

ATTACK AK / ATTACK AS

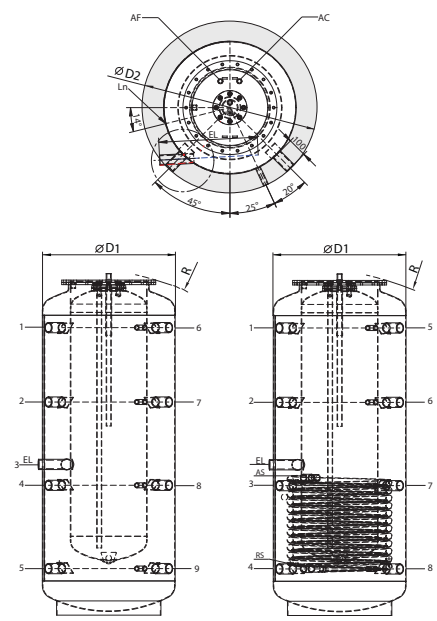

ATTACK HR / ATTACK HRS

LEYENDA

1 - Elevador de caldera . . . . . 1 ½"
2 - Libre . . . . . 1 ½"
3 - Libre . . . . . 1 ½"
4- Circuito de calefacción de retorno . . . . . 1 ½"
5 - Circuito de calefacción (radiadores) . . . . . 1 ½"
6 - Circuito de calefacción (suelo) . . . . . 1 ½"
7 - Caldera de gas, gasóleo y pellets . . . . . 1 ½"
8 - Caldera de leña . . . . . 1 ½"
9 - Sonda solar o de calefacción ½"

AS - Elevador solar. sist. . . . . 1"
RS - Lente de retorno solar. sist. 1"
D1 - Diámetro sin aislamiento
D2 - Diámetro con aislamiento

LEYENDA

1 – Tubo ascendente de caldera 1 ½"
2 – Disponible 1 ½"
3 – Serpentín de calefacción eléctrica (EL) 1 ½"
4 – Disponible 1 ½"
5 – Retorno del circuito de calefacción 1 ½"
6 – Tubo ascendente del circuito de calefacción (radiadores) 1 ½"
7 – Tubo ascendente del circuito de calefacción (suelo) 1 ½"
8 – Retorno de caldera de gas, petróleo y pellets 1 ½"
9 – Retorno de caldera de leña 1 ½"
10 – Sensor o calefacción del sistema solar ½"
AS – Tubo ascendente del sistema solar 1"
RS – Retorno del sistema solar 1"
D1 – Diámetro sin aislamiento
D2 – Diámetro con aislamiento
CN – Depósitos de la bomba de circulación ¾"
AF – Agua potable fría ¾"
AC – Agua caliente sanitaria ¾"
MA – Ánodo de magnesio

DEPÓSITOS DE ALMACENAMIENTO **ATTACK HR, ATTACK HRS**

Depósitos de acumulación **ATTACK HR, HRS** están hechos de acero de alta calidad y sirven no sólo para acumulación de agua para calefacción, sino también para producción de ACS con depósito interno esmaltado. El modelo ATTACK HRS está equipado adicionalmente con un intercambiador para la conexión a un sistema solar. Estos tipos de depósitos tienen incorporado un ánodo de magnesio en el depósito de ACS para aumentar la resistencia a la corrosión. Una válvula de ventilación manual está incorporada en la parte superior.

ATTACK HR: 9× manga G 1 ½", 6× manga G ½"

ATTACK HRS: 9× manguito G 1 ½", 6× manguito G ½", 2× manguito G 1" - circuito solar

	Pila															Intercambiador solar				Bandeja interior			Pila	
	Posición 1-6	Posición 2-7	Posición 3	L - longitud máxima de la resistencia eléctrica	Posición 4-8	Posición 5-9	Posición de la RS	Posición de AS	∅ D1 – Diámetro sin aislamiento	∅ D2 — Diámetro con aislamiento 100 mm	Altura	Altura con aislamiento 100 mm	R - Dimensión plegable sin aislamiento	Máx. temperatura de trabajo (°C)	Máx. presión de trabajo (bar)	Superficie del intercambiador de calor (m²)	Volumen del intercambiador (l)	Máx. presión de trabajo (bar)	Máx. temperatura de trabajo (°C)	Volumen (l)	Máx. temperatura de trabajo (°C)	Máx. presión de trabajo (bar)	Volumen (l)	Peso (kg)
HR600K	1 515	1 123	794	650	684	245	-	-	700	900	1 754	1 854	1 841	95	3	-	-	-		160	95	6	445	157
HR800K	1 545	1 135	846	735	725	315	-	-	790	990	1 806	1 906	1 898	95	3	-	-	-		160	95	6	553	157
HR1000K	1 735	1 255	1 036	735	775	295	-	-	790	990	1 996	2 096	2 081	95	3	-	-	-		160	95	6	731	172
HRS600K	1 515	1 123	794	650	684	245	245	725	700	900	1 754	1 854	1 841	95	3	1,8	11,9	10	105	160	95	6	445	157
HRS800K	1 545	1 135	846	735	725	315	315	725	790	990	1 806	1 906	1 898	95	3	2,4	15,9	10	105	160	95	6	553	157
HRS1000K	1 735	1 255	1 036	735	775	295	295	860	790	990	1 996	2 096	2 081	95	3	3	19,8	10	105	160	95	6	731	172
HRS1250K	1 655	1 175	988	880	695	285	285	850	950	1 150	1 948	2 048	2 064	95	3	3	19,8	10	105	160	95	6	1 079	172
HRS1500K	1 755	1 345	1 072	920	820	375	375	895	1 000	1 200	2 032	2 132	2 160	95	3	3,6	19,8	10	105	160	95	6	1 260	265
HRS2000K	1 955	1 408	1 314	1 000	862	315	315	843	1 100	1 300	2 274	2 374	2 390	95	3	4,2	23,7	10	105	160	95	6	1 800	296

DEPÓSITOS DE ACUMULACIÓN
ATTACK TUV, ATTACK TUVS



Los acumuladores ATTACK TUV, TUVS están hechos de acero de alta calidad y no sólo se utilizan para la acumulación de agua para la calefacción, sino que también están diseñados para la preparación rápida de ACS en espiral.

El modelo **ATTACK TUVS** está equipado adicionalmente con un intercambiador para la conexión al sistema solar.

ATTACK TUV: 9× boquilla G 1 ½", 5× boquilla G 1 ½", 5× boquilla G 1 ½", 5× boquilla G 1 ½". 5× G ½", 2× G 1 1/4" - TUV

TUVS DE ATTACK: 9× manga G 1 ½", 5× manga G ½", 2× manga G 1 1/4" - circuito solar, 2× manguito G 1" - ACS

PARÁMETROS TÉCNICOS DEL INTERCAMBIADOR PARA ACS

Material	Acero inoxidable
Zona climatizada	6,25 m2
Volumen	20 l
Enlace	1 1/4"
Máx. presión de trabajo	8 bar

PARÁMETROS TÉCNICOS - TIPO ATTACK TUV, ATTACK TUVS

	Pila															Intercambiador solar				Pila		
		Posición 1-6	Posición 2-7	Posición 3 (EL)	L - longitud máxima de la resistencia eléctrica	Posición 4-8	Posición 5-9	Posición de la RS	Posición de AS	∅ D1 –Diámetro sin aislamiento	∅ D2 –Diámetro con aislamiento 100 mm	Altura	R - Dimensión plegable sin aislamiento.	Altura mínima de instalación	Máx. temperatura de trabajo (°C)	Máx. presión de trabajo (bar)	Superficie del intercambiador de calor (m^2)	Volumen del intercambiador (l)	Máx. presión de trabajo (bar)	Máx. temperatura de trabajo (°C)	Superficie del intercambiador de ACS (m^2)	Volumen (l)	Peso (kg)
TUV500K		1 405	1 013	771	600	621	230	-	-	650	850	1 631	1 717	1 831	95	3	-	-	-	-	4,54	474	157
TUV600K		1 515	1 123	794	650	684	245	-	-	700	900	1 754	1 841	1 954	95	3	-	-	-	-	4,54	605	157
TUV800K		1 545	1 135	846	735	725	315	-	-	790	990	1 806	1 898	2 006	95	3	-	-	-	-	4,54	713	157
TUV1000K		1 735	1 255	1 036	735	775	295	-	-	790	990	1 996	2 081	2 196	95	3	-	-	-	-	4,54	891	172
TUVS500K		1 405	1 013	771	600	621	230	230	710	650	850	1 631	1 717	1 831	95	3	1,8	11,9	10	105	4,54	474	157
TUVS600K		1 515	1 123	794	650	684	245	245	725	700	900	1 754	1 841	1 954	95	3	1,8	11,9	10	105	4,54	605	157
TUVS800K		1 545	1 135	846	735	725	315	315	725	790	990	1 806	1 898	2 006	95	3	2,4	15,9	10	105	4,54	713	157
TUVS1000K		1 735	1 255	1 036	735	775	295	295	860	790	990	1 996	2 081	2 196	95	3	3	19,8	10	105	4,54	891	172
TUVS1250K		1 655	1 175	988	880	695	285	285	850	950	1 150	1 948	2 064	2 148	95	3	3	19,8	10	105	4,54	1 239	172
TUVS1500K		1 755	1 345	1 072	920	820	375	375	895	1 000	1 200	2 032	2 160	2 232	95	3	3,6	19,8	10	105	4,54	1 420	265
TUVS2000K		1 955	1 408	1 314	1 000	862	315	315	843	1 100	1 300	2 274	2 390	2 474	95	3	4,2	23,7	10	105	4,54	1 960	296

ELEMENTOS CALEFACTORES ELÉCTRICOS PARA DEPÓSITOS ATTACK

Tipo	Especificación	Longitud de la espiral	Uso para el tipo	
			AK, AS, TUV, TUVS, S, SS por volumen:	**HR, HRS** por volumen:
TH100	Resistencia eléctrica 2,4 kW/3× 230 V con termostato, G 6/4".	300 mm	od 300 l	od 600 l
TH101A	Resistencia eléctrica 3 kW/3× 230 V con termostato, G 6/4".	330 mm	od 300 l	od 600 l
TH102	Resistencia eléctrica 4,5 kW/3× 230 V con termostato, G 6/4".	440 mm	od 300 l	od 600 l
TH103	Resistencia eléctrica 6 kW/3× 230 V con termostato, G 6/4".	520 mm	od 300 l	od 600 l
TH107	Resistencia eléctrica 2 kW/3× 230 V con termostato, G 6/4".	300 mm	od 300 l	od 600 l

DEPÓSITOS DE ALMACENAMIENTO DE ACERO INOXIDABLE
ATTACK AK 50/100/200 INOX



Depósitos de almacenamiento de acero inoxidable **son adecuados para bombas de calor ATTACK**, se producen en **volúmenes de 50, 100, 200 litros.**

Un acumulador de 50 litros debería ser una parte esencial de la bomba de calor. Garantiza suficiente
flujo en el circuito de la bomba de calor y cierta acumulación de agua para el sistema de deshielo.

Gracias al material de acero inoxidable de alta calidad, los depósitos alcanzan una larga vida útil. **La espuma aislante de poliuretano** que rodea el depósito garantiza una conservación duradera de la temperatura del agua.
Garantiza bajas pérdidas de calor y costes de funcionamiento mínimos.



PARÁMETROS TÉCNICOS

Tipo	Clase de eficiencia energética	Máx. presión de trabajo (bar)	Máx. temperatura de trabajo (°C)	Volumen (l)	Peso (kg)
AK 50 INOX	B	6	95	50	18,5
AK 100 INOX	A	6	95	100	28
AK 200 INOX	A	6	95	200	46

ATTACK TUV / ATTACK TUVS

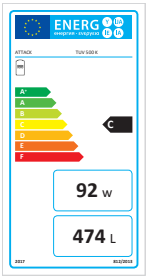

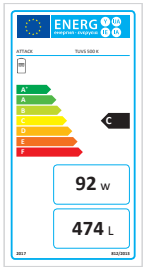

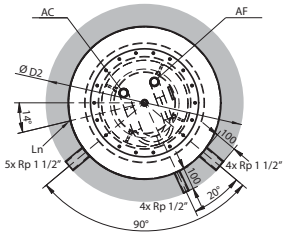

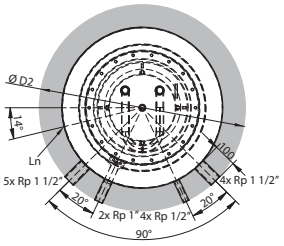

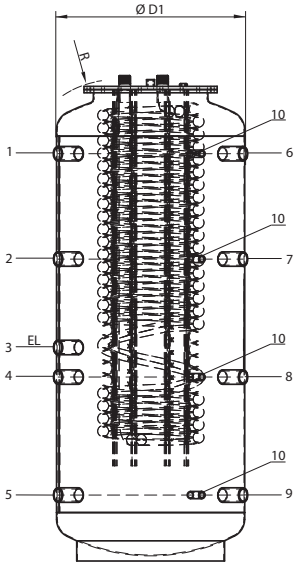

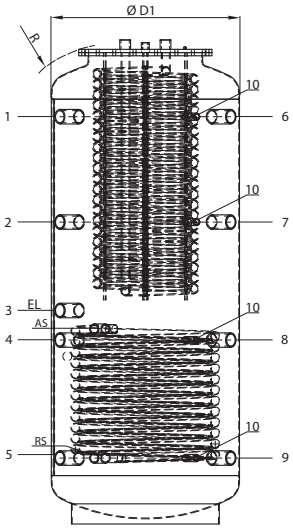

LEYENDA

1 - Elevador de caldera . . . . . 1 ½"
2 - Libre . . . . . 1 ½"
3 - Bobina de calentamiento eléctrico (EL) . . . . . 1 ½"
4 - Libre . . . . . 1 ½"
5- Circuito de calefacción de retorno . 1 ½"
6 - Circuito de calefacción Entrada (radiadores) . . . . . 1 ½"
7 - Circuito de calefacción Entrada (suelo) . . . . . 1 ½"
8 - Caldera de gas, gasóleo y petróleo Spiatočka . . . . . 1 ½"
9 - Caldera de leña . . . . . 1 ½"
10 - Sensor solar o de calefacción . ½"
AS - Elevador solar. sist. . . . . 1"
RS - Lente de retorno solar. sist. . . . 1"
D1 - Diámetro sin aislamiento
D2 - Diámetro con aislamiento
AF - Agua potable fría . . . . . 1 1/4"
AC - Agua caliente sanitaria . . . 1 1/4"

CALDERA DE CONDENSACIÓN ATTACK CONDENSING KT

ATTACK CONDENSING KT es una **caldera de condensación suspendida fabricada en versiones KT 20 y KT 28** sólo para calefacción con posibilidad de conexión variable del acumulador de agua caliente. Conectando la caldera a un acumulador adicional, se puede no sólo calentar sino también preparar ACS y satisfacer las necesidades incluso de un hogar grande. **La caldera consigue un importante ahorro en el consumo de gas gracias a la modulación continua de la potencia de hasta 1:10 y al sistema de combustión inteligente SCI.** La caldera también puede controlarse en función de la temperatura exterior (control equitermal) y también puede conectarse a **WIFI* y controlarse a través de smartphone.** *Para conectarse a la red WIFI es necesario utilizar accesorios adicionales que no se incluyen en la entrega de la caldera.

VENTAJAS DE LAS CALDERAS

- *Alta relación de modulación 1:10*
- *Clase energética para calefacción A*
- *Diseño compacto y elegante*
- *Intercambiador de calor de condensación de acero inoxidable con canales de agua extra anchos*
- *Posibilidad de preparar agua caliente en un acumulador externo*
- *Fácil de manejar con una larga vida útil y hasta un 106% de eficacia*
- *Gran ahorro de gas*
- *Válvula de gas adaptativa inteligente*
- *Grupo hidráulico de latón*
- *El sistema ICS (Intelligent Combustion System) garantiza una combustión perfecta en todas las condiciones y funcionamiento sencillo*
- *Fusible y fácil de usar gracias a las funciones de protección integradas (protección antihielo, protección antilegionela, protección contra el bloqueo de la bomba)*
- *Pantalla TÁCTIL retroiluminada con autodiagnóstico y fácil manejo*
- *Mando a distancia con comunicación bidireccional OpenTherm*
- *Se puede controlar mediante WIFI* y teléfono móvil*
- *6 Clase NOx*
- *Control inteligente OpenTherm*

Innovador intercambiador de calor de acero inoxidable

La caldera Condensing KT está equipada con un intercambiador de calor de acero inoxidable dotado de canales extra anchos, en los que la parte interna se ha aumentado hasta cuatro veces en comparación con el intercambiador utilizado habitualmente. Gracias al nuevo intercambiador, se consigue un mayor rendimiento térmico y una mejor resistencia a los depósitos, lo que hace que Condensing KT sea ideal también cuando se sustituye una caldera en un sistema de calefacción existente.

Sistema de combustión inteligente SCI

La caldera de condensación está equipada con un sistema de combustión inteligente. Es la única caldera del mercado que ajusta por sí misma los parámetros en función de las condiciones actuales mediante el sistema de combustión inteligente.



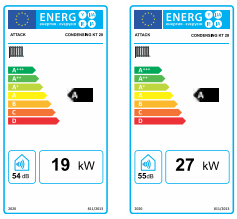



El sistema de combustión inteligente controla la combustión y ajusta valores como el Flujo de gas para conseguir siempre la relación aire/gas correcta, garantizando: **menor consumo de gas, menores emisiones de CO2, alta relación de modulación, combustión perfecta, prolongación de la vida útil de la caldera**

CALEFACCIÓN CON POSIBILIDAD DE CALENTAR AGUA CALIENTE EN UN ACUMULADOR EXTERNO





PARÁMETROS TÉCNICOS

Parámetro	Uno.	ACKT 20	ACKT 28
Potencia calorífica máxima del sistema de calefacción central	kW	25	33,2
Potencia calorífica mínima del sistema de calefacción central	kW	2,5	3,5
Potencia térmica máxima del sistema de calefacción central (50/30 °C) / (80/60 °C)	kW	21/19,4	29,5/27,4
Potencia térmica mínima del sistema de calefacción central (80/60 °C)	kW	2,4	3,3
Presión de suministro de gas G20	mbar	20	
G31 presión del gas de alimentación	mbar	37	
Clase de emisión de NO_x	–	6	
Presión de funcionamiento máx./min. para calefacción	bar	3/1	3/1
Clase de eficiencia según la Directiva 92/42/CEE	–	A	
Grado de protección	IP	X5D	
Tensión eléctrica	V/Hz	~240/50	
Potencia eléctrica de entrada	W	73	86
Peso de la caldera vacía	kg	28,1	33,4
Dimensiones (An×Al×F)	mm	400x727x324	

CALDERA DE CONDENSACIÓN ATTACK CONDENSING KST

Caldera compacta y elegante con control inteligente para su confort. La Attack Condesing KST24 es una caldera mural de gas de condensación ideal para calefacción con agua caliente instantánea. **La caldera consigue un importante ahorro en el consumo de gas gracias a la modulación de potencia infinitamente variable de hasta 1:10** y al sistema de combustión inteligente ISC, que también puede funcionar con una potencia mínima de 2,8 kW, lo que supone una gran ventaja para los hogares familiares. La caldera también puede controlarse en función de la temperatura exterior (control equitermal) y también puede conectarse **a WIFI* y controlarse mediante smartphone.** *Para la conexión a la red WIFI se necesitan accesorios adicionales que no se incluyen en el suministro de la caldera.

VENTAJAS DE LA CALDERA

- *Alta relación de modulación 1:10*
- *Clase energética para calefacción A*
- *Clase energética para ACS A*
- *Alta eficiencia de hasta el 106,4% con ahorro de gas*
- *Intercambiador de calor de condensación de acero inoxidable con canales de agua extra anchos*
- *Diseño compacto y elegante*
- *Válvula de gas adaptativa inteligente*
- *Fácil de usar*
- *Grupo hidráulico de latón*
- *El sistema ICS (Intelligent Combustion System) garantiza una combustión perfecta en todas las condiciones*
- *Control equitérmico inteligente*
- *Ideal para hogares pequeños*
- *Pantalla TÁCTILretroiluminada con autodiagnóstico y fácil manejo*
- *Se puede controlar mediante WIFI* y teléfono móvil*
- *Fusible y fácil de usar gracias a las funciones de protección integradas (protección antihielo, protección antilegionela, protección contra el bloqueo de la bomba)*
- *6 Clase NOx*
- *Control inteligente OpenTherm*

Innovador intercambiador de calor de acero inoxidable

La caldera de condensación KST24 está equipada con un intercambiador de calor de acero inoxidable dotado de canales extra anchos, en los que la parte interna se ha aumentado hasta cuatro veces en comparación con el intercambiador de calor utilizado habitualmente. Gracias al nuevo intercambiador, se consigue un mejor rendimiento térmico y una mayor resistencia a los depósitos, lo que hace que la KST24 de condensación sea ideal también cuando se sustituye una caldera en un sistema de calefacción existente.

Sistema de combustión inteligente ISC

La caldera de condensación está equipada con un sistema de combustión inteligente. Es la única caldera del mercado que ajusta por sí misma los parámetros en función de las condiciones actuales mediante el sistema de combustión inteligente.



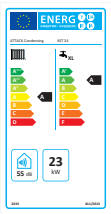



El sistema de combustión inteligente controla la combustión y ajusta valores como el Flujo de gas para conseguir siempre la relación aire/gas correcta, garantizando: **menor consumo de gas, menores emisiones de CO2, alta relación de modulación, combustión perfecta, mayor vida útil de la caldera.**

CALEFACCIÓN Y AGUA CALIENTE (ACS) POR EL MÉTODO DE FLUJO





PARÁMETROS TÉCNICOS

Parámetro	Uno.	ACKST 24
Potencia calorífica máxima del sistema de calefacción central	kW	30
Potencia calorífica mínima del sistema de calefacción central	kW	3
Potencia térmica máxima del sistema de calefacción central (50/30 °C) / (80/60 °C)	kW	25,2/23,3
Potencia térmica mínima del sistema de calefacción central (80/60 °C)	kW	2,8
Presión de suministro de gas G20	mbar	20
G31 presión del gas de alimentación	mbar	37
Clase de emisión de NO_x	–	6
Flujo ACS Δt 25 °C	l/min	17
Flujo ACS Δt 30°C	l/min	13,8
Presión de funcionamiento máx./min. para calefacción	bar	3/1
Clase de eficiencia según la Directiva 92/42/CEE	–	A
Grado de protección	IP	X5D
Tensión eléctrica	V/Hz	~240/50
Potencia eléctrica de entrada	W	85
Peso de la caldera vacía	kg	30,2
Dimensiones (An×Al×F)	mm	400×727×324

CALDERA DE CONDENSACIÓN
ATTACK CONDENSING KZT

Caldera de condensación con depósito de ACS integrado de 60L y control inteligente para su confort. La caldera consigue un importante ahorro en el consumo de gas gracias a una modulación continua de la potencia de hasta 1:10. La caldera Attack Condensing KZT es una gran elección para hogares con grandes necesidades de suministro de ACS. La caldera también puede controlarse en función de la temperatura exterior (control equitermal) y también puede conectarse a WIFI* y controlarse a través de smartphone. La caldera ATTACK Condensación KZT está disponible en dos versiones, KZT 25.

* para la conexión a la red WIFI es necesario utilizar accesorios adicionales que no se incluyen en la entrega de la caldera



VENTAJAS DE LAS CALDERAS

- *Alta relación de modulación 1:10*
- *Clase energética para calefacción A*
- *Clase energética para ACS A - XXL*
- *Alta eficiencia de hasta el 107% con ahorro de gas*
- *Depósito de ACS de 60 litros de acero inoxidable integrado*
- *Mayor eficiencia gracias al bajo número de arranques y paradas*
- *Válvula automática de llenado de calefacción central*
- *Ajuste programable del tiempo de preparación de ACS para el acumulador*
- *Fácil manejo*
- *Grupo hidráulico de latón*
- *Sistema de control multifuncional: más de 40 parámetros configurables*
- *Fusible y fácil de usar gracias a las funciones de protección integradas (protección antihielo, protección antilegionela, protección contra el bloqueo de la bomba)*
- *Panel de control digital con pantalla TÁCTIL retroiluminada y autodiagnóstico*
- *Mando a distancia con comunicación bidireccional OpenTherm*
- *Se puede controlar mediante WIFI* y teléfono móvil*
- *Bajas emisiones de CO2 y NOx*
- *6 Clase NOx*
- *Bajo consumo de combustible (gas),*
- *Alta eficiencia y funcionamiento ecológico a largo plazo*
- *Control inteligente OpenTherm*

Nuevo intercambiador de calor de acero inoxidable

La caldera KZT de condensación está equipada con un nuevo intercambiador de calor de acero inoxidable, que consigue un mejor rendimiento térmico y una larga vida útil.

Agua caliente siempre disponible

Gracias a la función PLUS, la caldera siempre dispone de un suministro de agua caliente listo para usar inmediatamente. La caldera con acumulador es capaz de satisfacer elevadas demandas de consumo de ACS y de suministrar agua caliente simultáneamente en diferentes situaciones domésticas. Gracias al depósito de 60L, es posible tener una gran cantidad de agua lista para su uso, mientras se consume el agua contenida en el depósito acumulador, la caldera calienta rápidamente la misma cantidad que está almacenada en el depósito.

CALEFACCIÓN Y AGUA CALIENTE EN EL ACUMULADOR INTEGRADO



Amplia gama de ajustes de los parámetros de la caldera a través de un panel TÁCTIL retroiluminado de manejo sencillo y cómodo.

PARÁMETROS TÉCNICOS

Parámetro	Uno.	ACKZT 25
Potencia calorífica máxima del sistema de calefacción central	kW	26
Potencia calorífica mínima del sistema de calefacción central	kW	2,6
Potencia térmica máxima del sistema de calefacción central (50/30 °C) / (80/60 °C)	kW	27,2/25,1
Potencia térmica mínima del sistema de calefacción central (80/60 °C)	kW	2,5
Presión de suministro de gas G20	mbar	20
G31 presión del gas de alimentación	mbar	37
Clase de emisión de NO_x	–	6
Volumen TUV	lit.	60
Flujo ACS Δt 30 °C	l/min	16
Clase de eficiencia según la Directiva 92/42/CEE	–	A
Grado de protección	IP	X5D
Tensión eléctrica	V/Hz	~240/50
Potencia eléctrica de entrada	W	100
Peso de la caldera vacía	kg	41,6
Dimensiones (An×Al×F)	mm	600×880×425

CALDERA DE CONDENSACIÓN

ATTACK CONDENSING KT 48 kW

Calderas de condensación diseñadas teniendo en cuenta los límites de emisiones más estrictos y **adecuadas para todos los que necesitan alto rendimiento**, la caldera Attack Condensing KT también puede conectarse en cascada. **La KT de condensación es una caldera mural fabricada en versión de 48 kW** con la opción de conexión de un acumulador de agua caliente variable. Conectando la caldera a un acumulador adicional, no sólo se puede calentar, sino también preparar ACS y satisfacer las necesidades más exigentes. **La caldera consigue un ahorro significativo en el consumo de gas de hasta un 40% gracias a la modulación de potencia infinitamente variable de hasta 1:6.** La caldera también puede controlarse en función de la temperatura exterior (control equitermal) y también puede conectarse a WIFI* y controlarse a través de smartphone.

* para la conexión a la red WIFI es necesario utilizar accesorios adicionales que no se incluyen en la entrega de la caldera

VENTAJAS DE LAS CALDERAS

- *Mezclador con modulación neumática hasta 1:10*
- *Posibilidad de preparar agua caliente en un acumulador externo*
- *Intercambiador de calor de condensación de acero inoxidable*
- *Posibilidad de conexión a cascada*
- *Aislamiento termoacústico*
- *Análisis de combustión integrado*
- *Diseño elegante y fácil manejo*
- *Quemador especial: estabilidad de la llama incluso a baja potencia*
- *Alta eficiencia según 92/42 CEE ****
- *Ahorro de gasolina de hasta el 40*
- *Bomba modulante de alta eficiencia*
- *Sistema de control multifuncional: más de 40 parámetros configurables*
- *Se puede controlar mediante WIFI* y teléfono móvil*
- *Fusible y fácil de usar gracias a las funciones de seguridad integradas*
- *6 Clase NOx*
- *Control inteligente OpenTherm*
- *6 Třída NOx*

Modulación 1:10 y ahorro de gas de hasta el 40%.

El serpentín de condensación de acero inoxidable permite una importante recuperación del calor latente, lo que aumenta la eficiencia energética y reduce el consumo de gas hasta un 40%. El innovador mezclador proporciona una amplia gama de modulación hasta una relación de 1:10, la potencia calorífica máxima de la caldera puede ajustarse en función de las necesidades reales del sistema de calefacción.

Bomba modulante de alta eficiencia

Las calderas KT de condensación están equipadas con una bomba modulante totalmente electrónica que optimiza el rendimiento en función de la demanda de calor del sistema, aumentando así significativamente la eficiencia del módulo de calor y consiguiendo un ahorro energético de hasta el 50%.



CALEFACCIÓN CON POSIBILIDAD DE CALENTAR AGUA CALIENTE EN UN ACUMULADOR EXTERNO



Las calderas de condensación KT están diseñadas para permitir la conexión en cascada de hasta 4 calderas. Para la conexión en cascada es necesario utilizar un controlador en cascada que se suministra como accesorio. El controlador en cascada gestiona de forma inteligente las calderas conectadas y proporciona un control completo sobre el sistema conectado.

PARÁMETROS TÉCNICOS

Parámetro	Uno.	ACKT 48
Potencia calorífica máxima del sistema de calefacción central	kW	47,5
Potencia calorífica mínima del sistema de calefacción central	kW	5
Potencia térmica máxima del sistema de calefacción central (50/30 °C) / (80/60 °C)	kW	49,2/46
Potencia térmica mínima del sistema de calefacción central (80/60 °C)	kW	4,7
Presión de suministro de gas G20	mbar	20
G31 presión del gas de alimentación	mbar	37
Clase de emisión de NO_x	–	6
Volumen de agua en la caldera del sistema de calefacción central	lit.	3,5
Presión de funcionamiento máx./min. para calefacción	bar	3/1
Clase de eficiencia según la Directiva 92/42/CEE	–	A
Grado de protección	IP	X5D
Tensión eléctrica	V/Hz	~240/50
Potencia eléctrica de entrada	W	145
Peso de la caldera vacía	kg	38,8
Dimensiones (An×Al×F)	mm	450x837x457

ATTACK Z HP 200/300 INOX

ACUMULADOR DE CALOR DE ACERO INOXIDABLE

ZEl depósito es adecuado para el calentamiento de ACS. Su construcción con intercambiador de calor y superficie de intercambio térmico **de 2,6 m2** también de material de acero inoxidable **lo hace ideal para su uso con bombas de calor.** Para aumentar la superficie de intercambio de calor, la superficie de los tubos del intercambiador está estriada, lo que mejora la transferencia de calor. El depósito de acero inoxidable está preparado para calentar agua caliente incluso en caso de falta de energía o fallo de la fuente de agua caliente. Contiene **un serpentín eléctrico de 3 kW** que puede calentar el agua del depósito de ACS independientemente de una fuente de calor externa.

Acero inoxidable: larga vida útil de depósito

Depósito está fabricada con material de acero inoxidable. La larga vida útil está garantizada no sólo por la calidad del material, sino también por el ánodo de magnesio instalado. Los depósitos se fabrican en volúmenes **de 200 a 300 litros.**

Aislamiento térmico de calidad

La espuma aislante de poliuretano de 50 mm de espesor que rodea el depósito garantiza la retención del agua caliente a largo plazo. Garantiza una baja pérdida de calor y unos costes de funcionamiento mínimos.

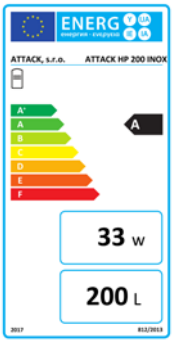

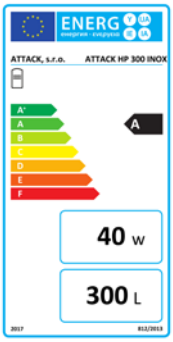



Adecuado para bombas de calor



Elemento calefactor opcional



ATTACK Z SOL 200/300 INOX

ACUMULADOR DE CALOR DE ACERO INOXIDABLE

El acumulador es apto para el calentamiento de ACS con dos intercambiadores de calor. Cada acumulador **de 1,3 m2** permite la conexión de varias fuentes de calor en combinación con un sistema solar como el fotovoltaico (mediante una espiral eléctrica incorporada). Para aumentar la superficie de intercambio de calor, la superficie de los tubos del intercambiador está moleteada, lo que mejora la transferencia de calor. El acumulador de acero inoxidable está preparado para calentar agua caliente incluso en caso de falta de energía o fallo de la fuente de agua caliente. Contiene **un serpentín eléctrico de 3 kW** que puede calentar el agua del acumulador de ACS independientemente de una fuente de calor externa.

Calidad del material y larga vida útil de depósito

Depósito está fabricada con material de acero inoxidable. La larga vida útil no sólo se debe a la alta calidad del material, sino también al **ánodo de magnesio instalado**. Los depósitos están disponibles en volúmenes **de 200 a 300 litros.**

Aislamiento térmico

La espuma aislante de poliuretano de alta calidad **de 50 mm de espesor** que rodea el depósito garantiza el mantenimiento a largo plazo de la temperatura deseada del agua.

Fuente de calor adecuada

Los acumuladores de acero inoxidable ATTACK Z SOL INOX son adecuados para fuentes de calor como biomasa, calderas eléctricas o de gas. Gracias a los dos intercambiadores de calor, también es posible conectar un sistema solar en combinación con una fuente de agua caliente.

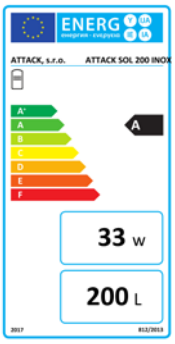

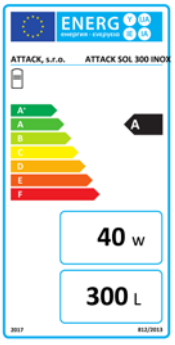



Adecuado para su integración en un sistema solar.



Elemento calefactor opcional



ATTACK HYDRO COMBI 250 INOX

ACUMULADOR DE CALOR DE ACERO INOXIDABLE



Adecuado para bombas de calor



Elemento calefactor opcional

El acumulador es adecuado para el calentamiento de ACS y el almacenamiento de agua de calefacción. Para el calentamiento de ACS, se coloca en el depósito un intercambiador de tubos de acero inoxidable de gran superficie de **2,6 m2.** El acumulador **es una combinación de un calentador de ACS de 200 litros en la parte inferior y un acumulador británico de 50 litros** en la parte superior.

Para aumentar la superficie de intercambio de calor, la superficie de los tubos del intercambiador está estriada, lo que mejora la transferencia de calor. El depósito de acero inoxidable está preparado para calentar agua caliente incluso en caso de falta de energía o fallo de la fuente de agua caliente. Contiene un serpentín eléctrico de 3 kW que puede calentar el agua del depósito de ACS independientemente de una fuente de calor externa.

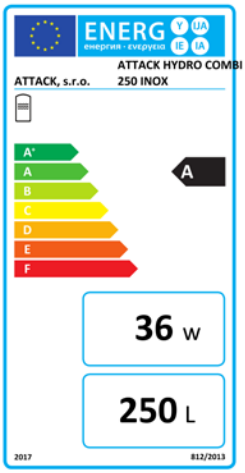



Larga vida útil del cargador

Depósito es **de acero inoxidable.** La larga vida útil está garantizada por la calidad del material, pero también por el **ánodo de magnesio instalado. El acumulador se divide en un volumen de 200 litros para el acumulador de ACS de calentamiento indirecto y de 50 litros** para el acumulador de ACS que requiere una bomba de calor para su funcionamiento.

Aislamiento térmico

La espuma aislante de poliuretano de 50 mm de espesor que rodea el depósito garantiza la retención del agua caliente a largo plazo. Garantiza una baja pérdida de calor y unos costes de funcionamiento mínimos.



Ideal para bombas de calor ATTACK

Los acumuladores de acero inoxidable ATTACK HYDRO COMBI 250 INOX forman una unidad de diseño agradable con la bomba de calor y crean una unidad compacta de dos dispositivos en un plano mínimo en el cuarto de servicio. Gracias a sus grandes conexiones con dimensión suficiente G 1" para ACS y G 11/2" para ACS, estos Depósitos de almacenamiento se instalan ventajosamente en sistemas con baja resistencia hidráulica, que son preferiblemente para bombas de calor.

ATTACK Z 200/300 SOL

ACUMULADOR ESTACIONARIO PARA CONEXIÓN A COLECTORES SOLARES Y CALDERAS.



Adecuado para su integración en un sistema solar.



Elemento calefactor opcional

CARACTERÍSTICAS DE LOS DEPÓSITOS Z200/300 SOL

- *Tolva con dos intercambiadores también para fuente adicional*
- *También apto para calderas de condensación*
- *Aislamiento térmico perfecto*
- *Los acumuladores pueden utilizarse como acumulador principal de agua caliente o como acumulador de precalentamiento antes del acumulador original de agua caliente.*
- *Protección del esmalte contra la corrosión incluso en entornos de aguas duras y cloradas*
- *Posibilidad de instalar una espiral eléctrica de 6/4*
- *Aislamiento de alta calidad para reducir las pérdidas de calor y los costes de funcionamiento*

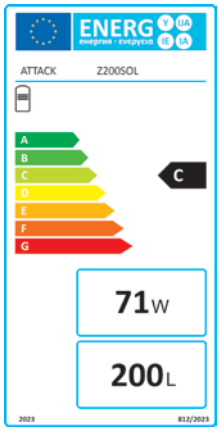

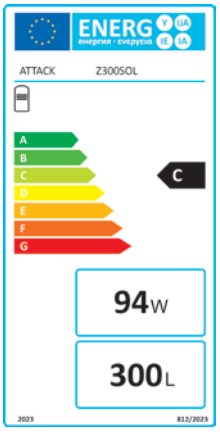



PARÁMETROS TÉCNICOS DE LOS DEPÓSITOS

Tipo de bandeja		Z200SOL	Z200SOL
Volumen	lit.	200	300
Material aislante	FCKW-free PU		
Conexión de agua	G3/4		
Presión máxima de funcionamiento	MPa	0,6	
Consumo de energía en modo de espera	kWh/24h	1,9	2,5
Intercambiador de calor inferior			
Volumen calentado	lit.	200	300
Superficie de intercambio térmico del intercambiador	m2	0,8	1
Volumen	lit.	5,5	8,3
Intercambiador de calor superior			
Volumen calentado	lit.	90	130
Superficie de intercambio térmico del intercambiador	m2	0,615	0,7
Volumen	lit.	4,1	4,6
Conexión del intercambiador de calor	Rp3/4		
Resistencia al flujo del intercambiador de calor	mbar	80	90
Máximo rendimiento *	lit./primeros 10 minutos	255	460
Rendimiento continuo *	lit./h	590	770
Rendimiento continuo *	kW	24	31
Temperatura del agua caliente	°C	max. 95	
Peso sin agua	kg	63	81
Pérdida de calor	W	71	94
Clase de energía	C		
Posibilidad de instalar una espiral eléctrica	6/4"		

*Los parámetros técnicos se aplican a la calefacción indirecta. Los parámetros de rendimiento son válidos para una temperatura del agua de calefacción de 80 °C, una temperatura del acumulador de 60 °C y una temperatura del ACS de 45/10 °C.

ATTACK Z 200/300 HP

ACUMULADOR ESTACIONARIO CON INTERCAMBIADOR DE CALOR DE GRAN SUPERFICIE ADECUADO PARA LA CONEXIÓN A BOMBAS DE CALOR Y OTRAS FUENTES DE BAJA TEMPERATURA



Adecuado para bombas de calor



Elemento calefactor opcional

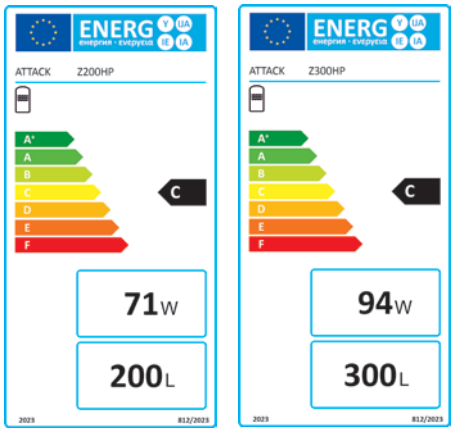

CARACTERÍSTICAS DE LOS DEPÓSITOS Z 200/300 HP

- *Acumulador estacionario con intercambiador de calor de gran superficie adecuado para la conexión a bombas de calor y otras fuentes de baja temperatura.*
- *Perfecto aislamiento térmico*
- *Preparación de agua caliente todo el año calentada con agua de la bomba de calor ATTACK*
- *Protección del esmalte contra la corrosión incluso en entornos de aguas duras y cloradas*
- *Posibilidad de instalar una espiral eléctrica de 6/4*
- *Aislamiento de alta calidad para reducir las pérdidas de calor y los costes de funcionamiento*



PARÁMETROS TÉCNICOS

Tipo de bandeja		Z200HP	Z300HP
Volumen	lit.	200	300
Material aislante	FCKW-free PU		
Conexión de agua	G3/4		
Presión máxima de funcionamiento	MPa	0,6	
Consumo de energía en modo de espera	kWh/24h	1,9	2,5
Superficie de intercambio térmico del intercambiador	m2	1+0,8	1,5+1
Conexión del intercambiador de calor	Rp3/4		
Resistencia al flujo del intercambiador de calor	mbar	170	220
Máximo rendimiento *	lit./primeros 10 minutos	370	545
Rendimiento continuo *	lit./h	1125	1590
Rendimiento continuo *	kW	46	65
Temperatura del agua caliente	°C		
Peso sin agua	kg	89	109
Pérdida de calor	W	71	94
Clase de energía	C		
Posibilidad de instalar una espiral eléctrica	6/4"		

*Los parámetros técnicos son válidos para calefacción indirecta. Los parámetros de rendimiento son válidos para una temperatura del agua de calefacción de 80 °C, una temperatura del acumulador de 60 °C y una temperatura del ACS de 45/10 °C.

MÉTODO DE PROTECCIÓN Y MEJORA VIDA ÚTIL DE LA CALDERA

A baja temperatura del agua de retorno (inferior a 50 °C) que entra en la caldera, se forman ácidos nocivos, condensado y alquitrán en las paredes internas de acero de la caldera, que causan su daño. Una solución adecuada para proteger contra este fenómeno adverso y al mismo tiempo aumentar la vida útil de la caldera es el uso de un dispositivo de mezcla - Regumat ATTACK-OVENTROP. Al instalar el dispositivo de mezcla, se crea un circuito de caldera y calefacción. El dispositivo mezclador ATTACK-OVENTROP mantiene la temperatura del agua de calefacción de retorno que entra en la caldera por encima de 65 °C cuando la cabeza termostática está ajustada a 5 - 6 grados y así evita la posibilidad de dañar las paredes de acero de la caldera. El dispositivo mezclador ATTACK-OVENTROP garantiza una vida útil considerablemente más larga de la caldera.

El Regumat ATTACK-OVENTROP consta de una válvula mezcladora de tres vías, un cabezal termostático con capilar, un bypass, una válvula para circulación autopropulsada (o circulación natural), una bomba de circulación de tres etapas, válvulas de cierre, termómetros y aislamiento térmico. La ventaja de esta solución reside en su compacidad, facilidad de uso y la protección garantizada del intercambiador de calor de acero de la caldera.

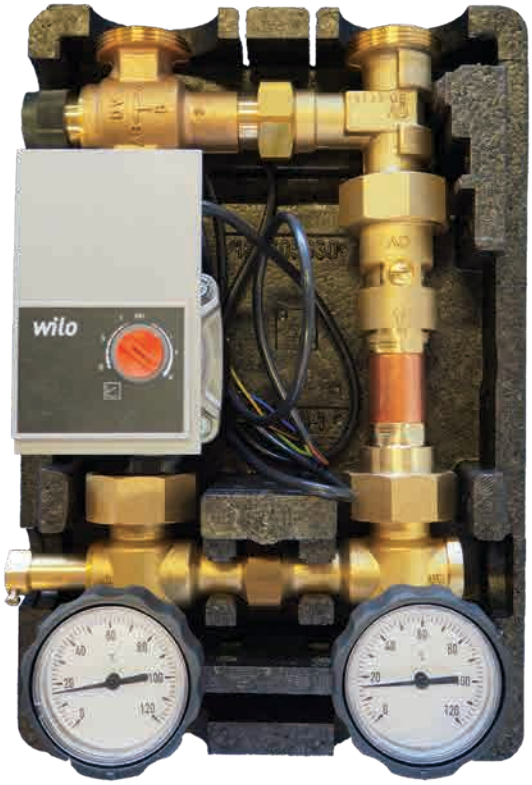

Regumat ATTACK-OVENTROP para caldera:
ATTACK modelo **DPX, SLX, WP, PEL, COMBI** Pellet rango de potencia 15 - 35kW - utilizar modelo **DN25**
ATTACK modelo **DPX, SLX, PEL, COMBI** Gama de pellets potencia 40 - 100kW - utilizar modelo **DN32**

REGUMAT ATTACK-OVENTROP		
Luminosidad	**DPP25007**	**DPP25008 DN32**
DN25	DPP25008 DN32	10 bar
Máx. presión	10 bar	10 bar
Máx. temperatura	120 °C	120 °C
Valor KVS	3,9	5,3
Altura de aislamiento del edificio	365 mm	472 mm
Anchura del aislamiento	250 mm	250 mm
Distancia axial	125 mm	125 mm

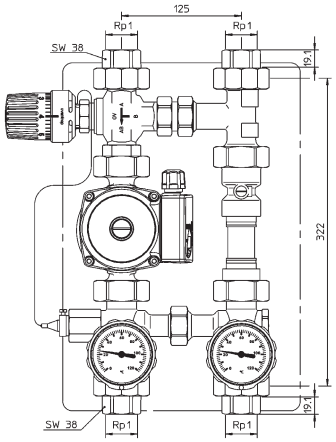

DPP25007

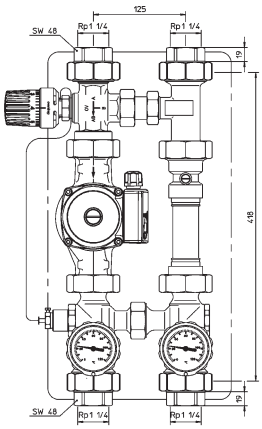

DPP25008



CALDERAS ELÉCTRICAS A PARED



La empresa ATTACK, s.r.o. presenta la caldera eléctrica mural **ATTACK ELECTRIC EXCELLENT**, que utiliza elementos de tecnología moderna y diseño en su construcción. Gracias a las características únicas de la nueva caldera eléctrica, se puede calentar económicamente y sin embargo muy cómodamente. Esta caldera está diseñada para la calefacción de casas, edificios y zonas comunes con pérdidas de calor de hasta 22,5 kW.

CARACTERÍSTICAS DE LA CALDERA

- ***Diseño moderno, dimensiones reducidas***
- ***Alta eficiencia de hasta el 99***
- ***Configuración y control cómodos con pantalla TÁCTILmultifunción***
- ***Módulo con relé separado de la unidad de control***
- ***Funcionamiento silencioso***
- ***Control continuo de la potencia: funcionamiento económico***
- ***La rotación de las varillas calefactoras aumenta la vida útil de la caldera***
- ***Posibilidad de utilizar la caldera para calefacción por suelo radiante***
- ***Posibilidad de controlar la caldera mediante un teléfono móvil***
- ***Opción de funcionamiento equitérmico***
- ***Posibilidad de conectar un termostato de ambiente***
- ***Posibilidad de conectar un acumulador para calentar el ACS***

DESCRIPCIÓN DE LAS CALDERAS

Caldera eléctrica mural **ATTACK ELECTRIC EXCELLENT** está destinada para calefacción en sistemas de calefacción con circulación forzada y con posibilidad de calentamiento de ACS en un acumulador externo. El agua de calefacción se calienta en el cuerpo de la caldera por uno, dos o tres elementos de calefacción con una potencia de **7,5 kW**. Cada elemento calefactor consta de tres varillas calefactoras, cada una con una potencia de **2,5 kW.**

El proceso de calentamiento es controlado por la unidad de control mediante un preciso control PID, que garantiza un funcionamiento muy económico al minimizar el rebasamiento de la temperatura del agua de calefacción por encima de la temperatura ajustada. Este control superior permite prolongar la vida útil de la caldera y reducir los costes de funcionamiento. Por supuesto, la caldera está controlada por un termostato de ambiente. La caldera puede utilizarse para calentar un acumulador calentado indirectamente, o puede controlarse mediante el teléfono móvil.

La caldera **ATTACK ELECTRIC EASY** está diseñada para calefacción en sistemas de calefacción con circulación forzada y pérdidas de calor hasta **7,5 kW** (casas de bajo consumo de energía, apartamentos y edificios recreativos más pequeños). Fuera de los sistemas clásicos de calefacción ATTACK ELECTRIC EASY también puede servir como una fuente de reserva para los sistemas modernos de calefacción - a las calderas de biomasa ATTACK (con bomba de calor, sistemas solares, etc.).

PARÁMETROS TÉCNICOS

Tipo de caldera	Uno.	ATTACK ELECTRIC EXCELLENT 8	ATTACK ELECTRIC EXCELLENT 15	ATTACK ELECTRIC EXCELLENT 24	ATTACK ELECTRIC EASY 8
Potencia térmica nominal	kW	7,5	15	22,5	7,5
Corriente nominal	A	3×12/1×3	3×24	3×36	3×12/1×36
Grado de protección eléctrica	IP	40			40
Tensión de red	V	3×230/400 V + N + PE/50 Hz 1×230 V + N + PE/50 Hz	3×230/400 V + N + PE/50 Hz	3×230/400 V + N + PE/50 Hz	3×230/400 V + N + PE/50 Hz 1×250 V + N + PE/50 Hz
Corriente nominal máx.	A	3×12 / 1 x 36	3×24	3×36	3×16/1×40
Cableado del disyuntor principal	A	3×16 / 1 x 40	3×25	3×40	3×16/1×40
Corriente nominal del fusible de control	A	0,315			0,315
Relés: vida útil eléctrica	–	250 000 cyklov, 16 A, 250 V			250 000 cyklov, 16 A, 250 V
Entrada/salida de agua de calefacción	G	¾" exterior			¾" exterior
Trabajo mín. sobrepresión del sistema de calefacción	bar	0,4			0,4
Max. trabajo. sobrepresión del sistema de calefacción	bar	3			3
Máx. temperatura del agua de calefacción	°C	80			80
Volumen de agua de toda la caldera	l	10,6			5,8
Eficiencia a potencia nominal	%	99			99
Vaso de expansión	l	8			no forma parte de la caldera
Peso de la caldera	kg	36,5	38	39,5	19
Dimensiones (Anchura× Altura× Profundidad)	mm	450×656×345			370×625×225

HEAT TECHNOLOGY MANUFACTURER

ATTACK, s.r.o.
Dielenská Kružná 5020
038 61 Vrútky
República Eslovaca

Vendedor::

Toda la información proporcionada es provisional, está sujeta a cambios sin previo aviso y tiene fines meramente informativos. Las imágenes de los productos pueden variar y no coincidir con la oferta y la gama de equipos disponibles en los distintos mercados. ATTACK s.r.o. se reserva el derecho de modificar las especificaciones y el contenido sin previo aviso. Las imágenes de los productos y los datos técnicos tienen fines meramente informativos. Los precios y las ofertas están sujetos a cambios.

www.calderas-attack.es

heatingattack kotleATTACK

ATTACK, s.r.o. – 7/2026